ICSA ESPAÑA

FÁBRICA DE CERRADURAS

ESPAÑA

ICSA® s.r.l.

SERRATURE

MADE IN ITALY

CATALOGO GENERAL

ICSA SERRATURE fue fundada en 1978 como fabbricante para los productores importantes de las cerraduras italiana.

En 1982 la compañía comienza la venta directa de sus propios productos en los mercados.

En 1997 ICSA ha abierto su nuevo edificio (6000 mq.) que incluye las operaciones completas. Esta nueva estructura se ha hecho para dar a los clientes un servicio siempre mejor y completo. Todas las operaciones se hacen dentro de la compañía con maquinaria nueva y moderna para alcanzar siempre un nivel más de calidad.

Desde 2001 ha sido fundada ICSA Eurest, un sitio de la producción para los países europeos del este (en Hungría), que se convirtió en 2003 en ICSA Hungaria Kft. Durante 2006 se ha inaugurado la nueva sucursal, ICSA ESPANA S.L., que permitirá a ICSA Serrature iniciar su entrada en el mercado europeo.

Desde Enero 2026 ICSA ESPAÑA, pasa a ladistribucion en el canal Nacional bajo la SEBALCAB S.L. tenieno presencia en la mayoria del territorio nacional, gracias a su red de Agentes Comerciales los cuales podran ayudar y dar solucion a cada cliente.

SEBALCAB S.L.



ESPAÑA

CILINDROS

		 C4	 C5	 C6	 S2	 S3	 S5	 S6	 S7	 S8	 S10
TIPO DE LLAVE	Vertical Rersibile	x	x	x	x	x					
	Horizontal Reversible						x	x	x	x	x
	Comp. avec rosaces							x	x	x	x
SEGURIDAD ACTIVA	Tarjeta de Propiedad							Opcional	x	x	x
	Conbinaciones	30.000	30.000	100.000	30.000	100.000	30.000	30.000	1.600.000	1.600.000	1.600.000
SEGURIDAD PASIVA	Taladro				x	x			x	x	x
	Rotura				x	x				x	x
	Guanzua				x	x	x	x	x	x	x
CONTROL DE ACCEOS	K.A.	x	x	x	x	x	x	x	x	x	x
	M.K.		x	x	x	x	x	x	x	x	x
	G.M.K.			x	x	x	x	x	x	x	x
	G .G .M.K.			x	x	x	x	x	x	x	x
	Llave de Obra						x	x	x	x	x
			x	x	x	x	x	x	x	x	x
GAMA		x	x	x	x	x	x	x	x	x	x
			x	x	x	x	x	x	x	x	x
		x	x	x	x	x	x	x	x	x	x
			x	x	x	x	x	x	x	x	x
			x	x	x	x	x	x	x	x	x

MOD S10 ART. HS10



CARACTERÍSTICAS TÉCNICAS:
- Resistente al BUMPING y al PICKING
- Sistema de cifrado 10 pernos (6 activos, 4 pasivos)
- Cuerpo de latón con dos láminas en toda la longitud del cilindro
- Rotores de latón
- Leva de fricción en acero sinterizado autolubrificante
- De primera y tercera posición pernos de acero cementado
- Pernos de latón niquelado
- En primera y tercera posición contrapernos de acero cementado
- Contrapernos de latón niquelado
- Contrapernos especiales ANTI BUMPING
- Muelles de acero inoxidable
- Leva DIN o leva CORTA desplazada de acero sinterizado

LLAVES PLANAS REVERSIBLES:
- Del aleación especial de latón, niqueladas
- Con numeración de código en la cabeza de la llave

RESISTENCIA A LA PERFORACIÓN:
- Perno de acero templado en ambos lados del cuerpo del cilindro
- Contraperno de acero templado en primera posición
- Contrapernos de forma especial

NORMAS:
- Conforme a la norma EN 1303:05
- Resistencia al ataque: Grado 1
- Seguridad llave: grado 6
- Durabilidad: grado 6
- 1.600.000 combinaciones

DOTACIÓN:
- 5 llaves y 5 cabezas en plástico
- Tarjeta de código
- Tornillo de fijación 5Max50

ACABADOS:
- Latón
- Níquel Satinado

icsa@sebalcab.es

MOD S10 ART. HS10
DOBLE CILINDRO

ESPAÑA

LEVA LARGA 15mm.

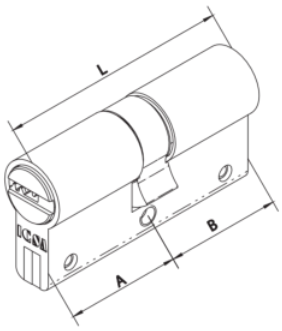

L mm	A mm	B mm	COD. LATON	COD. NIQUEL		
60	30	30	1150303013-	1150303043-	1	20
65	30	35	1150303513-	1150303543-	1	20
70	30	40	1150304013-	1150304043-	1	20
70	35	35	1150353513-	1150353543-	1	20
75	30	45	1150304513-	1150304543-	1	20
75	35	40	1150354013-	1150354043-	1	20
80	30	50	1150305013-	1150305043-	1	20
80	35	45	1150354513-	1150354543-	1	20
80	40	40	1150404013-	1150404043-	1	20
85	30	55	1150305513-	1150305543-	1	20
85	35	50	1150355013-	1150355043-	1	20
85	40	45	1150404513-	1150404543-	1	20
90	30	60	1150306013-	1150306043-	1	20
90	35	55	1150355513-	1150355543-	1	20
90	40	50	1150405013-	1150405043-	1	20
90	45	45	1150454513-	1150454543-	1	20
95	30	65	1150306513-	1150306543-	1	20
95	35	60	1150356013-	1150356043-	1	20
95	40	55	1150405513-	1150405543-	1	20
95	45	50	1150455013-	1150455043-	1	20
100	30	70	1150307013-	1150307043-	1	20
100	35	65	1150356513-	1150356543-	1	20
100	40	60	1150406013-	1150406043-	1	20
100	45	55	1150455513-	1150455543-	1	20
100	50	50	1150505013-	1150505043-	1	20
105	30	75	1150307513-	1150307543-	1	20
105	35	70	1150357013-	1150357043-	1	20
105	50	55	1150505513-	1150505543-	1	20
110	30	80	1150308013-	1150308043-	1	20
110	40	70	1150407013-	1150407043-	1	20
110	50	60	1150506013-	1150506043-	1	20
110	55	55	1150555513-	1150555543-	1	20
115	30	85	1150308513-	1150308543-	1	20
115	40	75	1150407513-	1150407543-	1	20
115	50	65	1150506513-	1150506543-	1	20

LEVA CORTA 13mm.

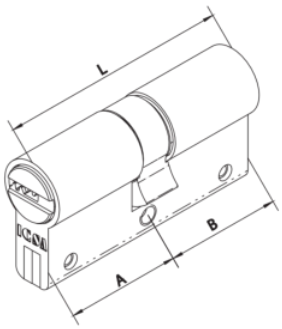

60	30	30	1150303012-	1150303042-	1	20
65	30	35	1150303512-	1150303542-	1	20
70	30	40	1150304012-	1150304042-	1	20
70	35	35	1150353512-	1150353542-	1	20
75	30	45	1150304512-	1150304542-	1	20
75	35	40	1150354012-	1150354042-	1	20
80	30	50	1150305012-	1150305042-	1	20
80	35	45	1150354512-	1150354542-	1	20
80	40	40	1150404012-	1150404042-	1	20
85	30	55	1150305512-	1150305542-	1	20
85	35	50	1150355012-	1150355042-	1	20
85	40	45	1150404512-	1150404542-	1	20
90	30	60	1150306012-	1150306042-	1	20
90	35	55	1150355512-	1150355542-	1	20
90	40	50	1150405012-	1150405042-	1	20
90	45	45	1150454512-	1150454542-	1	20
95	30	65	1150306512-	1150306542-	1	20
95	35	60	1150356012-	1150356042-	1	20
95	40	55	1150405512-	1150405542-	1	20
95	45	50	1150455012-	1150455042-	1	20
100	30	70	1150307012-	1150307042-	1	20
100	35	65	1150356512-	1150356542-	1	20
100	40	60	1150406012-	1150406042-	1	20
100	45	55	1150455512-	1150455542-	1	20
100	50	50	1150505012-	1150505042-	1	20
105	30	75	1150307512-	1150307542-	1	20
105	35	70	1150357012-	1150357042-	1	20
105	50	55	1150505512-	1150505542-	1	20
110	30	80	1150308012-	1150308042-	1	20
110	40	70	1150407012-	1150407042-	1	20
110	50	60	1150506012-	1150506042-	1	20
110	55	55	1150555512-	1150555542-	1	20
115	30	85	1150308512-	1150308542-	1	20
115	40	75	1150407512-	1150407542-	1	20
115	50	65	1150506512-	1150506542-	1	20

Otras medidas bajo pedidoi

MOD S10 ART. HS10/F

DOBLE CILINDRO DOBLE EMBRAGUE

LEVA LARGA 15mm.

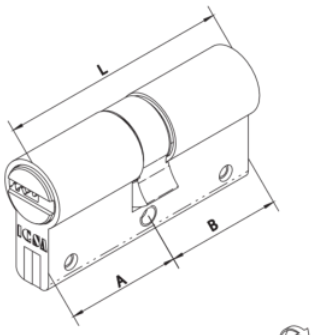

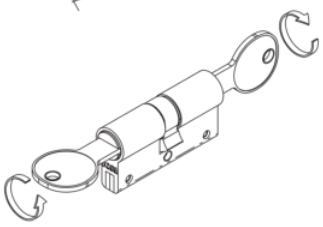

L mm	A mm	B mm	COD. LATON	COD. NIQUEL		
60	30	30	1151303013-	1151303043-	1	20
65	30	35	1151303513-	1151303543-	1	20
70	30	40	1151304013-	1151304043-	1	20
70	35	35	1151353513-	1151353543-	1	20
75	30	45	1151304513-	1151304543-	1	20
75	35	40	1151354013-	1151354043-	1	20
80	30	50	1151305013-	1151305043-	1	20
80	35	45	1151354513-	1151354543-	1	20
80	40	40	1151404013-	1151404043-	1	20
85	30	55	1151305513-	1151305543-	1	20
85	35	50	1151355013-	1151355043-	1	20
85	40	45	1151404513-	1151404543-	1	20
90	30	60	1151306013-	1151306043-	1	20
90	35	55	1151355513-	1151355543-	1	20
90	40	50	1151405013-	1151405043-	1	20
90	45	45	1151454513-	1151454543-	1	20
95	30	65	1151306513-	1151306543-	1	20
95	35	60	1151356013-	1151356043-	1	20
95	40	55	1151405513-	1151405543-	1	20
95	45	50	1151455013-	1151455043-	1	20
100	30	70	1151307013-	1151307043-	1	20
100	35	65	1151356513-	1151356543-	1	20
100	40	60	1151406013-	1151406043-	1	20
100	45	55	1151455513-	1151455543-	1	20
100	50	50	1151505013-	1151505043-	1	20
105	30	75	1151307513-	1151307543-	1	20
105	35	70	1151357013-	1151357043-	1	20
105	50	55	1151505513-	1151505543-	1	20
110	30	80	1151308013-	1151308043-	1	20
110	40	70	1151407013-	1151407043-	1	20
110	50	60	1151506013-	1151506043-	1	20
110	55	55	1151555513-	1151555543-	1	20
115	30	85	1151308513-	1151308543-	1	20
115	40	75	1151407513-	1151407543-	1	20
115	50	65	1151506513-	1151506543-	1	20

LEVA CORTA 13mm.

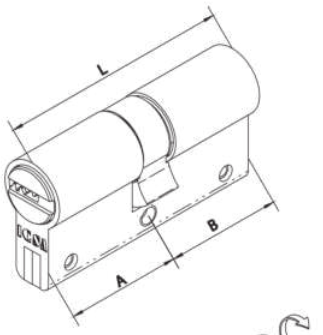

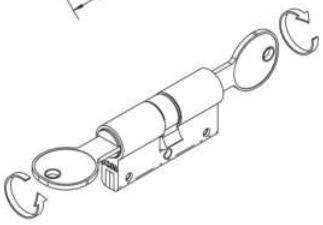

Otras medidas bajo pedido

60	30	30	1151303012-	1151303042-	1	20
65	30	35	1151303512-	1151303542-	1	20
70	30	40	1151304012-	1151304042-	1	20
70	35	35	1151353512-	1151353542-	1	20
75	30	45	1151304512-	1151304542-	1	20
75	35	40	1151354012-	1151354042-	1	20
80	30	50	1151305012-	1151305042-	1	20
80	35	45	1151354512-	1151354542-	1	20
80	40	40	1151404012-	1151404042-	1	20
85	30	55	1151305512-	1151305542-	1	20
85	35	50	1151355012-	1151355042-	1	20
85	40	45	1151404512-	1151404542-	1	20
90	30	60	1151306012-	1151306042-	1	20
90	35	55	1151355512-	1151355542-	1	20
90	40	50	1151405012-	1151405042-	1	20
90	45	45	1151454512-	1151454542-	1	20
95	30	65	1151306512-	1151306542-	1	20
95	35	60	1151356012-	1151356042-	1	20
95	40	55	1151405512-	1151405542-	1	20
95	45	50	1151455012-	1151455042-	1	20
100	30	70	1151307012-	1151307042-	1	20
100	35	65	1151356512-	1151356542-	1	20
100	40	60	1151406012-	1151406042-	1	20
100	45	55	1151455512-	1151455542-	1	20
100	50	50	1151505012-	1151505042-	1	20
105	30	75	1151307512-	1151307542-	1	20
105	35	70	1151357012-	1151357042-	1	20
105	50	55	1151505512-	1151505542-	1	20
110	30	80	1151308012-	1151308042-	1	20
110	40	70	1151407012-	1151407042-	1	20
110	50	60	1151506012-	1151506042-	1	20
110	55	55	1151555512-	1151555542-	1	20
115	30	85	1151308512-	1151308542-	1	20
115	40	75	1151407512-	1151407542-	1	20
115	50	65	1151506512-	1151506542-	1	20

MOD S10 ART. HS10 168Z

DOBLE CILINDRO CON POMO

ESPAÑA

LEVA LARGA 15mm.

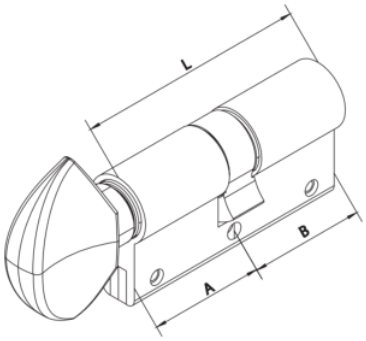

POMO EN ZAMAK

LEVA CORTA 13mm.

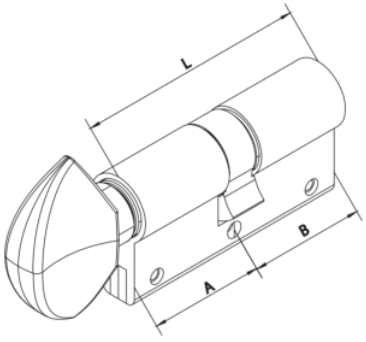

POMO ZAMAK

Otras medidas bajo pedido

L mm	A mm	B mm	COD. LATON	COD. NIQUEL		
60	30	30	1167303013-	1167303043-	1	20
65	30	35	1167303513-	1167303543-	1	20
65	35	30	1167353013-	1167353043-	1	20
70	30	40	1167304013-	1167304043-	1	20
70	35	35	1167353513-	1167353543-	1	20
70	40	30	1167403013-	1167403043-	1	20
75	30	45	1167304513-	1167304543-	1	20
75	35	40	1167354013-	1167354043-	1	20
75	40	35	1167403513-	1167403543-	1	20
75	45	30	1167453013-	1167453043-	1	20
80	30	50	1167305013-	1167305043-	1	20
80	35	45	1167354513-	1167354543-	1	20
80	40	40	1167404013-	1167404043-	1	20
80	45	35	1167453513-	1167453543-	1	20
80	50	30	1167503013-	1167503043-	1	20
85	30	55	1167305513-	1167305543-	1	20
85	35	50	1167355013-	1167355043-	1	20
85	40	45	1167404513-	1167404543-	1	20
85	45	40	1167454013-	1167454043-	1	20
85	50	35	1167503513-	1167503543-	1	20
85	55	30	1167553013-	1167553043-	1	20
90	30	60	1167306013-	1167306043-	1	20
90	35	55	1167355513-	1167355543-	1	20
90	40	50	1167405013-	1167405043-	1	20
90	45	45	1167454513-	1167454543-	1	20
90	50	40	1167504013-	1167504043-	1	20
90	55	35	1167553513-	1167553543-	1	20
90	60	30	1167603013-	1167603043-	1	20
95	30	65	1167306513-	1167306543-	1	20
95	35	60	1167356013-	1167356043-	1	20
95	40	55	1167405513-	1167405543-	1	20
95	45	50	1167455013-	1167455043-	1	20
95	50	45	1167504513-	1167504543-	1	20
95	55	40	1167554013-	1167554043-	1	20
95	60	35	1167603513-	1167603543-	1	20
95	65	30	1167653013-	1167653043-	1	20
100	30	70	1167307013-	1167307043-	1	20
100	35	65	1167356513-	1167356543-	1	20
100	40	60	1167406013-	1167406043-	1	20
100	45	55	1167455513-	1167455543-	1	20
100	50	50	1167505013-	1167505043-	1	20
100	55	45	1167554513-	1167554543-	1	20
100	60	40	1167604013-	1167604043-	1	20
100	65	35	1167653513-	1167653543-	1	20
100	70	30	1167703013-	1167703043-	1	20
60	30	30	1167303012-	1167303042-	1	20
65	30	35	1167303512-	1167303542-	1	20
65	35	30	1167353012-	1167353042-	1	20
70	30	40	1167304012-	1167304042-	1	20
70	35	35	1167353512-	1167353542-	1	20
70	40	30	1167403012-	1167403042-	1	20
75	30	45	1167304512-	1167304542-	1	20
75	35	40	1167354012-	1167354042-	1	20
75	40	35	1167403512-	1167403542-	1	20
75	45	30	1167453012-	1167453042-	1	20
80	30	50	1167305012-	1167305042-	1	20
80	35	45	1167354512-	1167354542-	1	20
80	40	40	1167404012-	1167404042-	1	20
80	45	35	1167453512-	1167453542-	1	20
80	50	30	1167503012-	1167503042-	1	20
85	30	55	1167305512-	1167305542-	1	20
85	35	50	1167355012-	1167355042-	1	20
85	40	45	1167404512-	1167404542-	1	20
85	45	40	1167454012-	1167454042-	1	20
85	50	35	1167503512-	1167503542-	1	20
85	55	30	1167553012-	1167553042-	1	20
90	30	60	1167306012-	1167306042-	1	20
90	35	55	1167355512-	1167355542-	1	20
90	40	50	1167405012-	1167405042-	1	20
90	45	45	1167454512-	1167454542-	1	20
90	50	40	1167504012-	1167504042-	1	20
90	55	35	1167553512-	1167553542-	1	20
90	60	30	1167603012-	1167603042-	1	20
95	30	65	1167306512-	1167306542-	1	20
95	35	60	1167356012-	1167356042-	1	20
95	40	55	1167405512-	1167405542-	1	20
95	45	50	1167455012-	1167455042-	1	20
95	50	45	1167504512-	1167504542-	1	20
95	55	40	1167554012-	1167554042-	1	20
95	60	35	1167603512-	1167603542-	1	20
95	65	30	1167653012-	1167653042-	1	20
100	30	70	1167307012-	1167307042-	1	20
100	35	65	1167356512-	1167356542-	1	20
100	40	60	1167406012-	1167406042-	1	20
100	45	55	1167455512-	1167455542-	1	20
100	50	50	1167505012-	1167505042-	1	20
100	55	45	1167554512-	1167554542-	1	20
100	60	40	1167604012-	1167604042-	1	20
100	65	35	1167653512-	1167653542-	1	20
100	70	30	1167703012-	1167703042-	1	20

MOD S6 ART. HS6 PRO



CARACTERÍSTICAS TÉCNICAS:
• Cuerpo de latón con rotura controlada
• 6 Pernos totales, dos de ellos de acero inoxidable ANTI TALADRO
• 4 Contrapernos en laton y 2 en acero Inoxidable: 2 ANTI PICKING y 2 ANTI BUMPING
• Pernos de acero templado ANTI TALADRO en el cuerpo
• Rotores en laton
• Muelles de acero inoxidable
• Leva Larga DIN 30° de acero sinterizado autolubricante

LLAVES PLANAS REVERSIBLES:
• Especificas en latón niquelado
• Llave larga compatible con escudo
• Con numeración de código en la cabeza de la llave

NORMAS:
• Conforme a la norma EN 1303:2005
• Durabilidad : grado 5
• 30.000 cifrados

DOTACIÓN:
• 5 llaves en bolsa de nylon negra termosellada
• Tornillo 5Ma x 72mm.
• Tarjeta de propiedad en bolsa de nylon negro termosellada

OPCIONAL:
• 5 cabezas en plástico negro para las llaves

ACABADOS:
• Latón
• Latón niquelado satinado

• Acabados especiales bajo pedido

MOD S6 ART. HS6 PRO
DOBLE CILINDRO

ESPAÑA

LEVA LARGA 15mm.

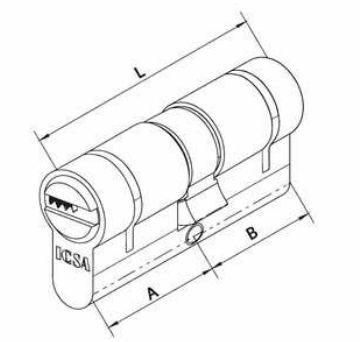

L mm	A mm	B mm	COD. LATON	COD. NIQUEL		
60	30	30	H151303013-	H151303043-	1	20
65	30	35	H151303513-	H151303543-	1	20
70	30	40	H151304013-	H151304043-	1	20
70	35	35	H151353513-	H151353543-	1	20
75	30	45	H151304513-	H151304543-	1	20
75	35	40	H151354013-	H151354043-	1	20
80	30	50	H151305013-	H151305043-	1	20
80	35	45	H151354513-	H151354543-	1	20
80	40	40	H151404013-	H151404013-	1	20
85	30	55	H151305513-	H151305543-	1	20
85	35	50	H151355013-	H151355043-	1	20
85	40	45	H151404513-	H151404543-	1	20
90	30	60	H151306013-	H151306043-	1	20
90	35	55	H151355513-	H151355543-	1	20
90	40	50	H151405013-	H151405043-	1	20
90	45	45	H151454513-	H151454543-	1	20
95	30	65	H151306513-	H151306543-	1	20
95	35	60	H151356013-	H151356043-	1	20
95	40	55	H151405513-	H151405543-	1	20
95	45	50	H151455013-	H151455043-	1	20
100	30	70	H151307013-	H151307043-	1	20
100	35	65	H151356513-	H151356543-	1	20
100	40	60	H151406013-	H151406043-	1	20
100	45	55	H151455513-	H151455543-	1	20
100	50	50	H151505013-	H151505043-	1	20
105	30	75	H151307513-	H151307543-	1	20
105	35	70	H151357013-	H151357043-	1	20
105	50	55	H151505513-	H151505543-	1	20
110	30	80	H151308013-	H151308043-	1	20
110	40	70	H151407013-	H151407043-	1	20
110	50	60	H151506013-	H151506043-	1	20
110	55	55	H151555513-	H151555543-	1	20
115	30	85	H151308513-	H151308543-	1	20
115	40	75	H151407513-	H151407543-	1	20
115	50	65	H151506513-	H151506543-	1	20
120	50	70	H151507013-	H151507043-	1	20
120	55	65	H151556513-	H151556543-	1	20
120	60	60	H151606013-	H151606043-	1	20

LEVA CORTA 13mm.

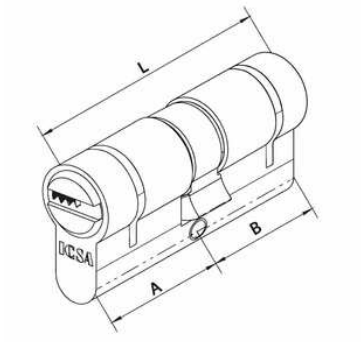

60	30	30	H151303012-	H151303042-	1	20
65	30	35	H151303512-	H151303542-	1	20
70	30	40	H151304012-	H151304042-	1	20
70	35	35	H151353512-	H151353542-	1	20
75	30	45	H151304512-	H151304542-	1	20
75	35	40	H151354012-	H151354042-	1	20
80	30	50	H151305012-	H151305042-	1	20
80	35	45	H151354512-	H151354542-	1	20
80	40	40	H151404012-	H151404042-	1	20
85	30	55	H151305512-	H151305542-	1	20
85	35	50	H151355012-	H151355042-	1	20
85	40	45	H151404512-	H151404542-	1	20
90	30	60	H151306012-	H151306042-	1	20
90	35	55	H151355512-	H151355542-	1	20
90	40	50	H151405012-	H151405042-	1	20
90	45	45	H151454512-	H151454542-	1	20
95	30	65	H151306512-	H151306542-	1	20
95	35	60	H151356012-	H151356042-	1	20
95	40	55	H151405512-	H151405542-	1	20
95	45	50	H151455012-	H151455042-	1	20
100	30	70	H151307012-	H151307042-	1	20
100	35	65	H151356512-	H151356542-	1	20
100	40	60	H151406012-	H151406042-	1	20
100	45	55	H151455512-	H151455542-	1	20
100	50	50	H151505012-	H151505042-	1	20
105	30	75	H151307512-	H151307542-	1	20
105	35	70	H151357012-	H151357042-	1	20
105	50	55	H151505512-	H151505542-	1	20
110	30	80	H151308012-	H151308042-	1	20
110	40	70	H151407012-	H151407042-	1	20
110	50	60	H151506012-	H151506042-	1	20
110	55	55	H151555512-	H151555542-	1	20
115	30	85	H151308512-	H151308542-	1	20
115	40	75	H151407512-	H151407542-	1	20
115	50	65	H151506512-	H151506542-	1	20
120	50	70	H151507012-	H151507042-	1	20
120	55	65	H151556512-	H151556542-	1	20
120	60	60	H151606012-	H151606042-	1	20

Otras medidas bajo pedido

LEVA LARGA 15mm.

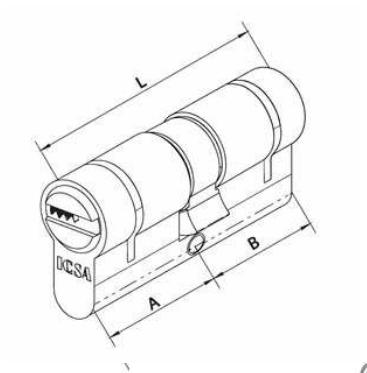

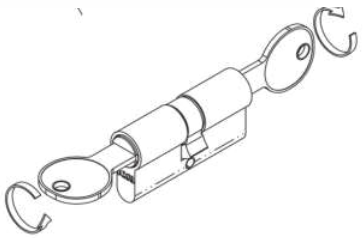

L mm	A mm	B mm	COD. LATON	COD. NIQUEL		
60	30	30	H152303013-	H152303043-	1	20
65	30	35	H152303513-	H152303543-	1	20
70	30	40	H152304013-	H152304043-	1	20
70	35	35	H152353513-	H152353543-	1	20
75	30	45	H152304513-	H152304543-	1	20
75	35	40	H152354013-	H152354043-	1	20
80	30	50	H152305013-	H152305043-	1	20
80	35	45	H152354513-	H152354543-	1	20
80	40	40	H152404013-	H152404043-	1	20
85	30	55	H152305513-	H152305543-	1	20
85	35	50	H152355013-	H152355043-	1	20
85	40	45	H152404513-	H152404543-	1	20
90	30	60	H152306013-	H152306043-	1	20
90	35	55	H152355513-	H152355543-	1	20
90	40	50	H152405013-	H152405043-	1	20
90	45	45	H152454513-	H152454543-	1	20
95	30	65	H152306513-	H152306543-	1	20
95	35	60	H152356013-	H152356043-	1	20
95	40	55	H152405513-	H152405543-	1	20
95	45	50	H152455013-	H152455043-	1	20
100	30	70	H152307013-	H152307043-	1	20
100	35	65	H152356513-	H152356543-	1	20
100	40	60	H152406013-	H152406043-	1	20
100	45	55	H152455513-	H152455543-	1	20
100	50	50	H152505013-	H152505043-	1	20
105	30	75	H152307513-	H152307543-	1	20
105	35	70	H152357013-	H152357043-	1	20
105	50	55	H152505513-	H152505543-	1	20
110	30	80	H152308013-	H152308043-	1	20
110	40	70	H152407013-	H152407043-	1	20
110	50	60	H152506013-	H152506043-	1	20
110	55	55	H152555513-	H152555543-	1	20
115	30	85	H152308513-	H152308543-	1	20
115	40	75	H152407513-	H152407543-	1	20
115	50	65	H152506513-	H152506543-	1	20

LEVA CORTA 13mm.

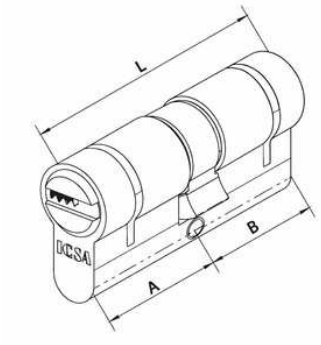

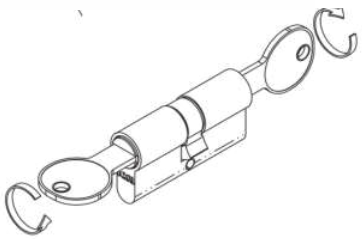

Otras medidas consultar

60	30	30	H152303012-	H152303042-	1	20
65	30	35	H152303512-	H152303542-	1	20
70	30	40	H152304012-	H152304042-	1	20
70	35	35	H152353512-	H152353542-	1	20
75	30	45	H152304512-	H152304542-	1	20
75	35	40	H152354012-	H152354042-	1	20
80	30	50	H152305012-	H152305042-	1	20
80	35	45	H152354512-	H152354542-	1	20
80	40	40	H152404012-	H152404042-	1	20
85	30	55	H152305512-	H152305542-	1	20
85	35	50	H152355012-	H152355042-	1	20
85	40	45	H152404512-	H152404542-	1	20
90	30	60	H152306012-	H152306042-	1	20
90	35	55	H152355512-	H152355542-	1	20
90	40	50	H152405012-	H152405042-	1	20
90	45	45	H152454512-	H152454542-	1	20
95	30	65	H152306512-	H152306542-	1	20
95	35	60	H152356012-	H152356042-	1	20
95	40	55	H152405512-	H152405542-	1	20
95	45	50	H152455012-	H152455042-	1	20
100	30	70	H152307012-	H152307042-	1	20
100	35	65	H152356512-	H152356542-	1	20
100	40	60	H152406012-	H152406042-	1	20
100	45	55	H152455512-	H152455542-	1	20
100	50	50	H152505012-	H152505042-	1	20
105	30	75	H152307512-	H152307542-	1	20
105	35	70	H152357012-	H152357042-	1	20
105	50	55	H152505512-	H152505542-	1	20
110	30	80	H152308012-	H152308042-	1	20
110	40	70	H152407012-	H152407042-	1	20
110	50	60	H152506012-	H152506042-	1	20
110	55	55	H152555512-	H152555542-	1	20
115	30	85	H152308512-	H152308542-	1	20
115	40	75	H152407512-	H152407542-	1	20
115	50	65	H152506512-	H152506542-	1	20

MOD S6 ART. HS6 PRO 168Z

DOBLE POMO CON POMO

ESPAÑA

LEVA LARGA 15mm.

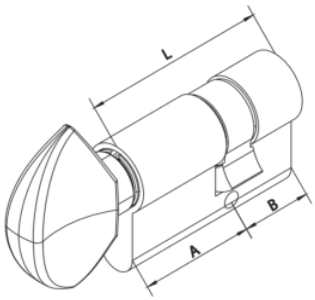

POMO EN ZAMAK

L mm	A mm	B mm	COD. LATON	COD. NIQUEL		
60	30	30	H165303013-	H165303043-	1	20
65	30	35	H165303513-	H165303543-	1	20
65	35	30	H165353013-	H165353043-	1	20
70	30	40	H165304013-	H165304043-	1	20
70	35	35	H165353513-	H165353543-	1	20
70	40	30	H165403013-	H165403043-	1	20
75	30	45	H165304513-	H165304543-	1	20
75	35	40	H165354013-	H165354043-	1	20
75	40	35	H165403513-	H165403543-	1	20
75	45	30	H165453013-	H165453043-	1	20
80	30	50	H165305013-	H165305043-	1	20
80	35	45	H165354513-	H165354543-	1	20
80	40	40	H165404013-	H165404043-	1	20
80	45	35	H165453513-	H165453543-	1	20
80	50	30	H165503013-	H165503043-	1	20
85	30	55	H165305513-	H165305543-	1	20
85	35	50	H165355013-	H165355043-	1	20
85	40	45	H165404513-	H165404543-	1	20
85	45	40	H165454013-	H165454043-	1	20
85	50	35	H165503513-	H165503543-	1	20
85	55	30	H165553013-	H165553043-	1	20
90	30	60	H165306013-	H165306043-	1	20
90	35	55	H165355513-	H165355543-	1	20
90	40	50	H165405013-	H165405043-	1	20
90	45	45	H165454513-	H165454543-	1	20
90	50	40	H165504013-	H165504043-	1	20
90	55	35	H165553513-	H165553543-	1	20
90	60	30	H165603013-	H165603043-	1	20
95	30	65	H165306513-	H165306543-	1	20
95	35	60	H165356013-	H165356043-	1	20
95	40	55	H165405513-	H165405543-	1	20
95	45	50	H165455013-	H165455043-	1	20
95	50	45	H165504513-	H165504543-	1	20
95	55	40	H165554013-	H165554043-	1	20
95	60	35	H165603513-	H165603543-	1	20
95	65	30	H165653013-	H165653043-	1	20
100	30	70	H165307013-	H165307043-	1	20
100	35	65	H165356513-	H165356543-	1	20
100	40	60	H165406013-	H165406043-	1	20
100	45	55	H165455513-	H165455543-	1	20
100	50	50	H165505013-	H165505043-	1	20
100	55	45	H165554513-	H165554543-	1	20
100	60	40	H165604013-	H165604043-	1	20
100	65	35	H165653513-	H165653543-	1	20
100	70	30	H165703013-	H165703043-	1	20

LEVA CORTA 13mm.

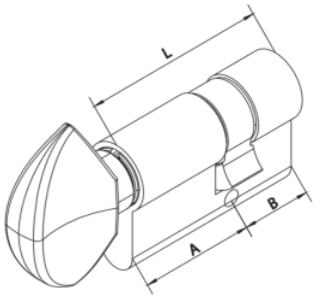

POMO ZAMAK

L mm	A mm	B mm	COD. LATON	COD. NIQUEL		
60	30	30	H165303012-	H165303042-	1	20
65	30	35	H165303512-	H165303542-	1	20
65	35	30	H165353012-	H165353042-	1	20
70	30	40	H165304012-	H165304042-	1	20
70	35	35	H165353512-	H165353542-	1	20
70	40	30	H165403012-	H165403042-	1	20
75	30	45	H165304512-	H165304542-	1	20
75	35	40	H165354012-	H165354042-	1	20
75	40	35	H165403512-	H165403542-	1	20
75	45	30	H165453012-	H165453042-	1	20
80	30	50	H165305012-	H165305042-	1	20
80	35	45	H165354512-	H165354542-	1	20
80	40	40	H166354512-	H165404042-	1	20
80	45	35	H165453512-	H165453542-	1	20
80	50	30	H165503012-	H165503042-	1	20
85	30	55	H165305512-	H165305542-	1	20
85	35	50	H165355012-	H165355042-	1	20
85	40	45	H165404512-	H165404542-	1	20
85	45	40	H165454012-	H165454042-	1	20
85	50	35	H165503512-	H165503542-	1	20
85	55	30	H165553012-	H165553042-	1	20
90	30	60	H165306012-	H165306042-	1	20
90	35	55	H165355512-	H165355542-	1	20
90	40	50	H165405012-	H165405042-	1	20
90	45	45	H165454512-	H165454542-	1	20
90	50	40	H165504012-	H165504042-	1	20
90	55	35	H165553512-	H165553542-	1	20
90	60	30	H165603012-	H165603042-	1	20
95	30	65	H165306512-	H165306542-	1	20
95	35	60	H165356012-	H165356042-	1	20
95	40	55	H165405512-	H165405542-	1	20
95	45	50	H165455012-	H165455042-	1	20
95	50	45	H165504512-	H165504542-	1	20
95	55	40	H165554012-	H165554042-	1	20
95	60	35	H165603512-	H165603542-	1	20
95	65	30	H165653012-	H165653042-	1	20
100	30	70	H165307012-	H165307042-	1	20
100	35	65	H165356512-	H165356542-	1	20
100	40	60	H165406012-	H165406042-	1	20
100	45	55	H165455512-	H165455542-	1	20
100	50	50	H165505012-	H165505042-	1	20
100	55	45	H165554512-	H165554542-	1	20
100	60	40	H165604012-	H165604042-	1	20
100	65	35	H165653512-	H165653542-	1	20
100	70	30	H165703012-	H165703042-	1	20

Otras medidas consulta

MOD S6 ART. HS6



CARACTERÍSTICAS TÉCNICAS:
- Cuerpo de latón
- Rotores de latón
- Leva DIN sobresalientes 30° de acero sinterizado autolubricante
- 6 Pernos de latón
- Contrapernos de latón
- Muelles de acero inoxidable

LLAVES PLANAS REVERSIBLES:
- De latón niquelado
- Llave larga
- Cifrado de código asignado en la cabeza de la llave

NORMAS:
- Conforme a la norma EN 1303:2005
- Durabilidad : grado 5
- 30.000 cifrados

DOTACIÓN:
- 5 llaves
- Tornillo de fijación 5Ma x 50mm.

ACABADOS:
- Latón
- Latón niquelado satinado
- Acabados especiales bajo pedido

MOD S6 ART. HS6 PRO MEDIO

MEDIO CILINDRO

LEVA LARGA 15mm.

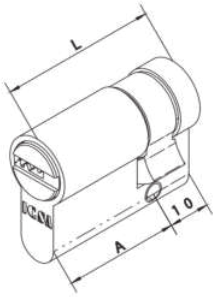

L mm	A mm	B mm	COD. LATON	COD. NIQUEL		
40	30	10	H076301013-	H076301043-	1	20
45	35	10	H076351013-	H076351043-	1	20
50	40	10	H076401013-	H076401043-	1	20
55	45	10	H076451013-	H076451043-	1	20
60	50	10	H076501013-	H076501043-	1	20
65	55	10	H076551013-	H076551043-	1	20
70	60	10	H076601013-	H076601043-	1	20
75	65	10	H076651013-	H076651043-	1	20
80	70	10	H076701013-	H076701043-	1	20
85	75	10	H076751013-	H076751043-	1	20
90	80	10	H076801013-	H076801043-	1	20
95	85	10	H076851013-	H076851043-	1	20
100	90	10	H076901013-	H076901043-	1	20

LEVA CORTA 13mm..

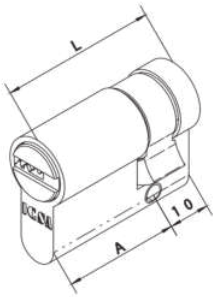

L mm	A mm	B mm	COD. LATON	COD. NIQUEL		
40	30	10	H076301012-	H076301042-	1	20
45	35	10	H076351012-	H076351042-	1	20
50	40	10	H076401012-	H076401042-	1	20
55	45	10	H076451012-	H076451042-	1	20
60	50	10	H076501012-	H076501042-	1	20
65	55	10	H076551012-	H076551042-	1	20
70	60	10	H076601012-	H076601042-	1	20
75	65	10	H076651012-	H076651042-	1	20
80	70	10	H076701012-	H076701042-	1	20
85	75	10	H076751012-	H076751042-	1	20
90	80	10	H076801012-	H076801042-	1	20
95	85	10	H076851012-	H076851042-	1	20
100	90	10	H076901012-	H076901042-	1	20

Otras medidas consultar

MOD S6 ART. HS6
DOBLE CILINDRO

LEVA LARGA 15mm.

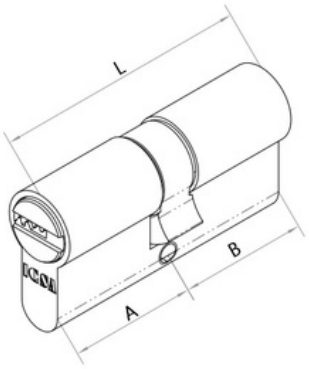

L mm	A mm	B mm	COD. LATON	COD. NIQUEL		
60	30	30	0151303013-	0151303043-	1	20
65	30	35	0151303513-	0151303543-	1	20
70	30	40	0151304013-	0151304043-	1	20
70	35	35	0151353513-	0151353543-	1	20
75	30	45	0151304513-	0151304543-	1	20
75	35	40	0151354013-	0151354043-	1	20
80	30	50	0151305013-	0151305043-	1	20
80	35	45	0151354513-	0151354543-	1	20
80	40	40	0151404013-	0151404013-	1	20
85	30	55	0151305513-	0151305543-	1	20
85	35	50	0151355013-	0151355043-	1	20
85	40	45	0151404513-	0151404543-	1	20
90	30	60	0151306013-	0151306043-	1	20
90	35	55	0151355513-	0151355543-	1	20
90	40	50	0151405013-	0151405043-	1	20
90	45	45	0151454513-	0151454543-	1	20
95	30	65	0151306513-	0151306543-	1	20
95	35	60	0151356013-	0151356043-	1	20
95	40	55	0151405513-	0151405543-	1	20
95	45	50	0151455013-	0151455043-	1	20
100	30	70	0151307013-	0151307043-	1	20
100	35	65	0151356513-	0151356543-	1	20
100	40	60	0151406013-	0151406043-	1	20
100	45	55	0151455513-	0151455543-	1	20
100	50	50	0151505013-	0151505043-	1	20
105	30	75	0151307513-	0151307543-	1	20
105	35	70	0151357013-	0151357043-	1	20
105	50	55	0151505513-	0151505543-	1	20
110	30	80	0151308013-	0151308043-	1	20
110	40	70	0151407013-	0151407043-	1	20
110	50	60	0151506013-	0151506043-	1	20
110	55	55	0151555513-	0151555543-	1	20
115	30	85	0151308513-	0151308543-	1	20
115	40	75	0151407513-	0151407543-	1	20
115	50	65	0151506513-	0151506543-	1	20
120	50	70	0151507013-	0151507043-	1	20
120	55	65	0151556513-	0151556543-	1	20
120	60	60	0151606013-	0151606043-	1	20

LEVA CORTA 13mm.

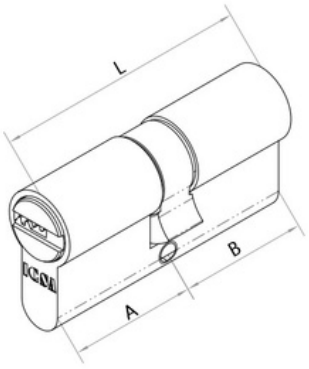

60	30	30	0151303012-	0151303042-	1	20
65	30	35	0151303512-	0151303542-	1	20
70	30	40	0151304012-	0151304042-	1	20
70	35	35	0151353512-	0151353542-	1	20
75	30	45	0151304512-	0151304542-	1	20
75	35	40	0151354012-	0151354042-	1	20
80	30	50	0151305012-	0151305042-	1	20
80	35	45	0151354512-	0151354542-	1	20
80	40	40	0151404012-	0151404042-	1	20
85	30	55	0151305512-	0151305542-	1	20
85	35	50	0151355012-	0151355042-	1	20
85	40	45	0151404512-	0151404542-	1	20
90	30	60	0151306012-	0151306042-	1	20
90	35	55	0151355512-	0151355542-	1	20
90	40	50	0151405012-	0151405042-	1	20
90	45	45	0151454512-	0151454542-	1	20
95	30	65	0151306512-	0151306542-	1	20
95	35	60	0151356012-	0151356042-	1	20
95	40	55	0151405512-	0151405542-	1	20
95	45	50	0151455012-	0151455042-	1	20
100	30	70	0151307012-	0151307042-	1	20
100	35	65	0151356512-	0151356542-	1	20
100	40	60	0151406012-	0151406042-	1	20
100	45	55	0151455512-	0151455542-	1	20
100	50	50	0151505012-	0151505042-	1	20
105	30	75	0151307512-	0151307542-	1	20
105	35	70	0151357012-	0151357042-	1	20
105	50	55	0151505512-	0151505542-	1	20
110	30	80	0151308012-	0151308042-	1	20
110	40	70	0151407012-	0151407042-	1	20
110	50	60	0151506012-	0151506042-	1	20
110	55	55	0151555512-	0151555542-	1	20
115	30	85	0151308512-	0151308542-	1	20
115	40	75	0151407512-	0151407542-	1	20
115	50	65	0151506512-	0151506542-	1	20
120	50	70	0151507012-	0151507042-	1	20
120	55	65	0151556512-	0151556542-	1	20
120	60	60	0151606012-	0151606042-	1	20

Otras medidas bajo pedido

LEVA LARGA 15mm.

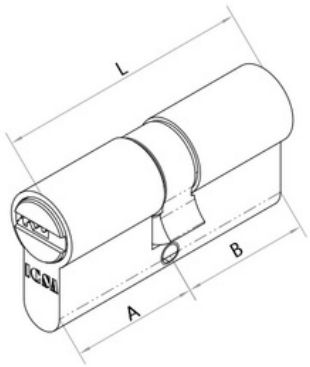

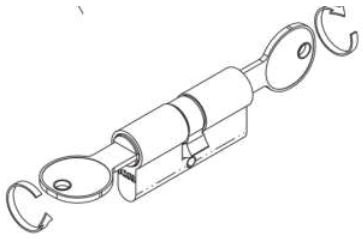

L mm	A mm	B mm	COD. LATON	COD. NIQUEL		
60	30	30	0152303013-	0152303043-	1	20
65	30	35	0152303513-	0152303543-	1	20
70	30	40	0152304013-	0152304043-	1	20
70	35	35	0152353513-	0152353543-	1	20
75	30	45	0152304513-	0152304543-	1	20
75	35	40	0152354013-	0152354043-	1	20
80	30	50	0152305013-	0152305043-	1	20
80	35	45	0152354513-	0152354543-	1	20
80	40	40	0152404013-	0152404043-	1	20
85	30	55	0152305513-	0152305543-	1	20
85	35	50	0152355013-	0152355043-	1	20
85	40	45	0152404513-	0152404543-	1	20
90	30	60	0152306013-	0152306043-	1	20
90	35	55	0152355513-	0152355543-	1	20
90	40	50	0152405013-	0152405043-	1	20
90	45	45	0152454513-	0152454543-	1	20
95	30	65	0152306513-	0152306543-	1	20
95	35	60	0152356013-	0152356043-	1	20
95	40	55	0152405513-	0152405543-	1	20
95	45	50	0152455013-	0152455043-	1	20
100	30	70	0152307013-	0152307043-	1	20
100	35	65	0152356513-	0152356543-	1	20
100	40	60	0152406013-	0152406043-	1	20
100	45	55	0152455513-	0152455543-	1	20
100	50	50	0152505013-	0152505043-	1	20
105	30	75	0152307513-	0152307543-	1	20
105	35	70	0152357013-	0152357043-	1	20
105	50	55	0152505513-	0152505543-	1	20
110	30	80	0152308013-	0152308043-	1	20
110	40	70	0152407013-	0152407043-	1	20
110	50	60	0152506013-	0152506043-	1	20
110	55	55	0152555513-	0152555543-	1	20
115	30	85	0152308513-	0152308543-	1	20
115	40	75	0152407513-	0152407543-	1	20
115	50	65	0152506513-	0152506543-	1	20

LEVA CORTA 13mm.

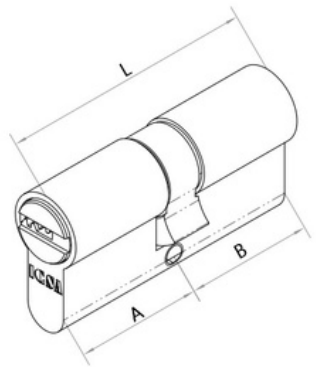

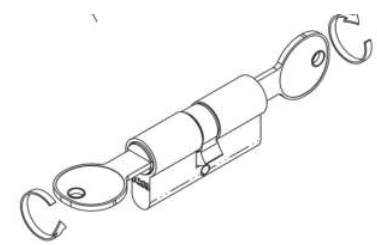

Otras medidas consultar

60	30	30	0152303012-	0152303042-	1	20
65	30	35	0152303512-	0152303542-	1	20
70	30	40	0152304012-	0152304042-	1	20
70	35	35	0152353512-	0152353542-	1	20
75	30	45	0152304512-	0152304542-	1	20
75	35	40	0152354012-	0152354042-	1	20
80	30	50	0152305012-	0152305042-	1	20
80	35	45	0152354512-	0152354542-	1	20
80	40	40	0152404012-	0152404042-	1	20
85	30	55	0152305512-	0152305542-	1	20
85	35	50	0152355012-	0152355042-	1	20
85	40	45	0152404512-	0152404542-	1	20
90	30	60	0152306012-	0152306042-	1	20
90	35	55	0152355512-	0152355542-	1	20
90	40	50	0152405012-	0152405042-	1	20
90	45	45	0152454512-	0152454542-	1	20
95	30	65	0152306512-	0152306542-	1	20
95	35	60	0152356012-	0152356042-	1	20
95	40	55	0152405512-	0152405542-	1	20
95	45	50	0152455012-	0152455042-	1	20
100	30	70	0152307012-	0152307042-	1	20
100	35	65	0152356512-	0152356542-	1	20
100	40	60	0152406012-	0152406042-	1	20
100	45	55	0152455512-	0152455542-	1	20
100	50	50	0152505012-	0152505042-	1	20
105	30	75	0152307512-	0152307542-	1	20
105	35	70	0152357012-	0152357042-	1	20
105	50	55	0152505512-	0152505542-	1	20
110	30	80	0152308012-	0152308042-	1	20
110	40	70	0152407012-	0152407042-	1	20
110	50	60	0152506012-	0152506042-	1	20
110	55	55	0152555512-	0152555542-	1	20
115	30	85	0152308512-	0152308542-	1	20
115	40	75	0152407512-	0152407542-	1	20
115	50	65	0152506512-	0152506542-	1	20

MOD S6 ART. HS6 168Z

DOBLE POMO CON POMO

LEVA LARGA 15mm.

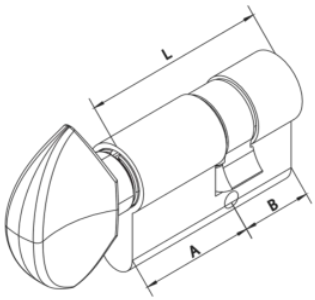

POMO EN ZAMAK

L mm	A mm	B mm	COD. LATON	COD. NIQUEL		
60	30	30	0165303013-	0165303043-	1	20
65	30	35	0165303513-	0165303543-	1	20
65	35	30	0165353013-	0165353043-	1	20
70	30	40	0165304013-	0165304043-	1	20
70	35	35	0165353513-	0165353543-	1	20
70	40	30	0165403013-	0165403043-	1	20
75	30	45	0165304513-	0165304543-	1	20
75	35	40	0165354013-	0165354043-	1	20
75	40	35	0165403513-	0165403543-	1	20
75	45	30	0165453013-	0165453043-	1	20
80	30	50	0165305013-	0165305043-	1	20
80	35	45	0165354513-	0165354543-	1	20
80	40	40	0165404013-	0165404043-	1	20
80	45	35	0165453513-	0165453543-	1	20
80	50	30	0165503013-	0165503043-	1	20
85	30	55	0165305513-	0165305543-	1	20
85	35	50	0165355013-	0165355043-	1	20
85	40	45	0165404513-	0165404543-	1	20
85	45	40	0165454013-	0165454043-	1	20
85	50	35	0165503513-	0165503543-	1	20
85	55	30	0165553013-	0165553043-	1	20
90	30	60	0165306013-	0165306043-	1	20
90	35	55	0165355513-	0165355543-	1	20
90	40	50	0165405013-	0165405043-	1	20
90	45	45	0165454513-	0165454543-	1	20
90	50	40	0165504013-	0165504043-	1	20
90	55	35	0165553513-	0165553543-	1	20
90	60	30	0165603013-	0165603043-	1	20
95	30	65	0165306513-	0165306543-	1	20
95	35	60	0165356013-	0165356043-	1	20
95	40	55	0165405513-	0165405543-	1	20
95	45	50	0165455013-	0165455043-	1	20
95	50	45	0165504513-	0165504543-	1	20
95	55	40	0165554013-	0165554043-	1	20
95	60	35	0165603513-	0165603543-	1	20
95	65	30	0165653013-	0165653043-	1	20
100	30	70	0165307013-	0165307043-	1	20
100	35	65	0165356513-	0165356543-	1	20
100	40	60	0165406013-	0165406043-	1	20
100	45	55	0165455513-	0165455543-	1	20
100	50	50	0165505013-	0165505043-	1	20
100	55	45	0165554513-	0165554543-	1	20
100	60	40	0165604013-	0165604043-	1	20
100	65	35	0165653513-	0165653543-	1	20
100	70	30	0165703013-	0165703043-	1	20

LEVA CORTA 13mm.

60	30	30	0165303012-	0165303042-	1	20
65	30	35	0165303512-	0165303542-	1	20
65	35	30	0165353012-	0165353042-	1	20
70	30	40	0165304012-	0165304042-	1	20
70	35	35	0165353512-	0165353542-	1	20
70	40	30	0165403012-	0165403042-	1	20
75	30	45	0165304512-	0165304542-	1	20
75	35	40	0165354012-	0165354042-	1	20
75	40	35	0165403512-	0165403542-	1	20
75	45	30	0165453012-	0165453042-	1	20
80	30	50	0165305012-	0165305042-	1	20
80	35	45	0165354512-	0165354542-	1	20
80	40	40	0166354512-	0165404042-	1	20
80	45	35	0165453512-	0165453542-	1	20
80	50	30	0165503012-	0165503042-	1	20
85	30	55	0165305512-	0165305542-	1	20
85	35	50	0165355012-	0165355042-	1	20
85	40	45	0165404512-	0165404542-	1	20
85	45	40	0165454012-	0165454042-	1	20
85	50	35	0165503512-	0165503542-	1	20
85	55	30	0165553012-	0165553042-	1	20
90	30	60	0165306012-	0165306042-	1	20
90	35	55	0165355512-	0165355542-	1	20
90	40	50	0165405012-	0165405042-	1	20
90	45	45	0165454512-	0165454542-	1	20
90	50	40	0165504012-	0165504042-	1	20
90	55	35	0165553512-	0165553542-	1	20
90	60	30	0165603012-	0165603042-	1	20
95	30	65	0165306512-	0165306542-	1	20
95	35	60	0165356012-	0165356042-	1	20
95	40	55	0165405512-	0165405542-	1	20
95	45	50	0165455012-	0165455042-	1	20
95	50	45	0165504512-	0165504542-	1	20
95	55	40	0165554012-	0165554042-	1	20
95	60	35	0165603512-	0165603542-	1	20
95	65	30	0165653012-	0165653042-	1	20
100	30	70	0165307012-	0165307042-	1	20
100	35	65	0165356512-	0165356542-	1	20
100	40	60	0165406012-	0165406042-	1	20
100	45	55	0165455512-	0165455542-	1	20
100	50	50	0165505012-	0165505042-	1	20
100	55	45	0165554512-	0165554542-	1	20
100	60	40	0165604012-	0165604042-	1	20
100	65	35	0165653512-	0165653542-	1	20
100	70	30	0165703012-	0165703042-	1	20

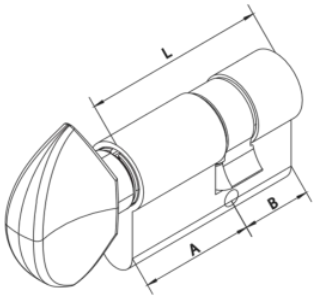

POMO ZAMAK

Otras medidas consulta

MOD S6 ART. HS6 MEDIO

MEDIO CILINDRO

LEVA LARGA 15mm.

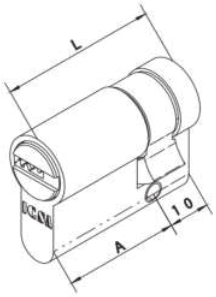

L mm	A mm	B mm	COD. LATON	COD. NIQUEL		
40	30	10	**0076301013-**	**0076301043-**	1	20
45	35	10	**0076351013-**	**0076351043-**	1	20
50	40	10	**0076401013-**	**0076401043-**	1	20
55	45	10	**0076451013-**	**0076451043-**	1	20
60	50	10	**0076501013-**	**0076501043-**	1	20
65	55	10	**0076551013-**	**0076551043-**	1	20
70	60	10	**0076601013-**	**0076601043-**	1	20
75	65	10	**0076651013-**	**0076651043-**	1	20
80	70	10	**0076701013-**	**0076701043-**	1	20
85	75	10	**0076751013-**	**0076751043-**	1	20
90	80	10	**0076801013-**	**0076801043-**	1	20
95	85	10	**0076851013-**	**0076851043-**	1	20
100	90	10	**0076901013-**	**0076901043-**	1	20

LEVA CORTA 13mm..

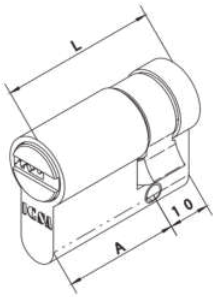

L mm	A mm	B mm	COD. LATON	COD. NIQUEL		
40	30	10	**0076301012-**	**0076301042-**	1	20
45	35	10	**0076351012-**	**0076351042-**	1	20
50	40	10	**0076401012-**	**0076401042-**	1	20
55	45	10	**0076451012-**	**0076451042-**	1	20
60	50	10	**0076501012-**	**0076501042-**	1	20
65	55	10	**0076551012-**	**0076551042-**	1	20
70	60	10	**0076601012-**	**0076601042-**	1	20
75	65	10	**0076651012-**	**0076651042-**	1	20
80	70	10	**0076701012-**	**0076701042-**	1	20
85	75	10	**0076751012-**	**0076751042-**	1	20
90	80	10	**0076801012-**	**0076801042-**	1	20
95	85	10	**0076851012-**	**0076851042-**	1	20
100	90	10	**0076901012-**	**0076901042-**	1	20

Otras medidas consultar

MOD S3



CARACTERÍSTICAS TÉCNICAS:
• Cuerpo de latón
• Rotores de latón
• Leva DIN sobresaliente 30° de acero sinterizado autolubricante
• 6 Pernos de latón (2 pernos de acero inox)
• 4 Contrapernos de latón y 2 en acero inox: 2 ANTI-PICKING y 2 ANTI-BUMPING
• Muelles de acero inoxidable
• Insertos de acero templado anti taladro de los rotores
• Pernos de acero templado antitaladro en el cuerpo

LLAVES:
• Especificas de latón niquelado
• Con numeratión de código en lacabeza de la llave

NORMAS:
• CERTIFICADO SKG***
• Conforme a la norma EN 1303:2005
• Durabilidad: grado 6
• 100.000 cifrados

DOTACIÓN:
• 3 llaves
• Tornillo de fijación 5MAx65
• Instrucciones

ACABADOS:
• Latón
• Latón niquelado satinado
• Acabados especiales bajo pedido

La certificación SKG garantiza que los productos cumplen con los más altos requisitos de seguridad y es un valor añadido clave en materia de antienvejecimiento.
La marca SKG en los productos es una garantía de alta resistencia a las técnicas de rotura màs comunes.

LEVA LARGA 15mm.

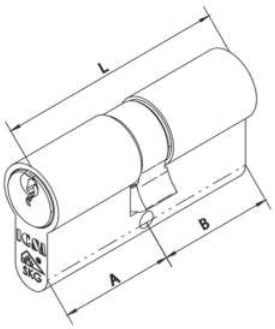

L mm	A mm	B mm	COD. LATON	COD. NIQUEL		
60	30	30	0149303013-	0149303043-	1	20
65	30	35	0149303513-	0149303543-	1	20
70	30	40	0149304013-	0149304043-	1	20
70	35	35	0149353513-	0149353543-	1	20
75	30	45	0149304513-	0149304543-	1	20
75	35	40	0149354013-	0149354043-	1	20
80	30	50	0149305013-	0149305043-	1	20
80	35	45	0149354513-	0149354543-	1	20
80	40	40	0149404013-	0149404043-	1	20
85	30	55	0149305513-	0149305543-	1	20
85	35	50	0149355013-	0149355043-	1	20
85	40	45	0149404513-	0149404543-	1	20
90	30	60	0149306013-	0149306043-	1	20
90	35	55	0149355513-	0149355543-	1	20
90	40	50	0149405013-	0149405043-	1	20
90	45	45	0149454513-	0149454543-	1	20
95	30	65	0149306513-	0149306543-	1	20
95	35	60	0149356013-	0149356043-	1	20
95	40	55	0149405513-	0149405543-	1	20
95	45	50	0149455013-	0149455043-	1	20
100	30	70	0149307013-	0149307043-	1	20
100	35	65	0149356513-	0149356543-	1	20
100	40	65	0149406013-	0149406043-	1	20
100	45	55	0149455513-	0149455543-	1	20
100	50	50	0149505013-	0149505043-	1	20
105	30	75	0149307513-	0149307543-	1	20
105	35	70	0149357013-	0149357043-	1	20
105	40	65	0149406513-	0149406543-	1	20
105	45	60	0149456013-	0149456043-	1	20
105	50	55	0149505513-	0149505543-	1	20
110	30	80	0149308013-	0149308043-	1	20
110	35	75	0149357513-	0149357543-	1	20
110	40	70	0149407013-	0149407043-	1	20
110	45	65	0149456513-	0149456543-	1	20
110	50	60	0149506013-	0149506043-	1	20
110	55	55	0149555513-	0149555543-	1	20
115	30	85	0149308513-	0149308543-	1	20
115	35	80	0149358013-	0149358043-	1	20
115	40	75	0149407513-	0149407543-	1	20
115	45	70	0149457013-	0149457043-	1	20
115	50	65	0149506513-	0149506543-	1	20
115	55	60	0149556013-	0149556043-	1	20
120	30	90	0149309013-	0149309043-	1	20
120	35	85	0149358513-	0149358543-	1	20
120	40	80	0149408013-	0149408043-	1	20
120	45	75	0149457513-	0149457543-	1	20
120	50	70	0149507013-	0149507043-	1	20
120	55	65	0149556513-	0149556543-	1	20
120	60	60	0149606013-	0149606043-	1	20
125	35	90	0149359013-	0149359043-	1	20
125	40	85	0149408513-	0149408543-	1	20
125	45	80	0149458013-	0149458043-	1	20
125	50	75	0149507513-	0149507543-	1	20
125	55	70	0149557013-	0149557043-	1	20
125	60	65	0149606513-	0149606543-	1	20
130	40	90	0149409013-	0149409043-	1	20
130	45	85	0149458513-	0149458543-	1	20
130	50	80	0149508013-	0149508043-	1	20
130	55	75	0149557513-	0149557543-	1	20
130	60	70	0149607013-	0149607043-	1	20
130	65	65	0149656513-	0149656543-	1	20

Otras medidas consultar

LEVA LARGA 15mm.

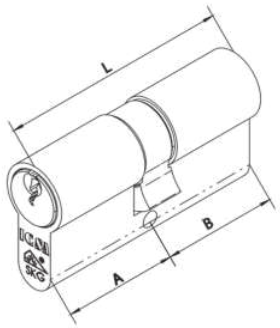

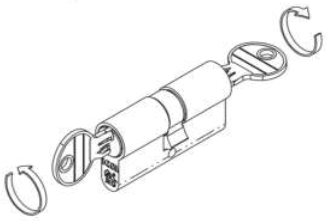

L mm	A mm	B mm	COD. LATON	COD. NIQUEL		
60	30	30	F149303013-	F149303043-	1	20
65	30	35	F149303513-	F149303543-	1	20
70	30	40	F149304013-	F149304043-	1	20
70	35	35	F149353513-	F149353543-	1	20
75	30	45	F149304513-	F149304543-	1	20
75	35	40	F149354013-	F149354043-	1	20
80	30	50	F149305013-	F149305043-	1	20
80	35	45	F149354513-	F149354543-	1	20
80	40	40	F149404013-	F149404043-	1	20
85	30	55	F149305513-	F149305543-	1	20
85	35	50	F149355013-	F149355043-	1	20
85	40	45	F149404513-	F149404543-	1	20
90	30	60	F149306013-	F149306043-	1	20
90	35	55	F149355513-	F149355543-	1	20
90	40	50	F149405013-	F149405043-	1	20
90	45	45	F149454513-	F149454543-	1	20
95	30	65	F149306513-	F149306543-	1	20
95	35	60	F149356013-	F149356043-	1	20
95	40	55	F149405513-	F149405543-	1	20
95	45	50	F149455013-	F149455043-	1	20
100	30	70	F149307013-	F149307043-	1	20
100	35	65	F149356513-	F149356543-	1	20
100	40	65	F149406013-	F149406043-	1	20
100	45	55	F149455513-	F149455543-	1	20
100	50	50	F149505013-	F149505043-	1	20
105	30	75	F149307513-	F149307543-	1	20
105	35	70	F149357013-	F149357043-	1	20
105	40	65	F149406513-	F149406543-	1	20
105	45	60	F149456013-	F149456043-	1	20
105	50	55	F149505513-	F149505543-	1	20
110	30	80	F149308013-	F149308043-	1	20
110	35	75	F149357513-	F149357543-	1	20
110	40	70	F149407013-	F149407043-	1	20
110	45	65	F149456513-	F149456543-	1	20
110	50	60	F149506013-	F149506043-	1	20
110	55	55	F149555513-	F149555543-	1	20
115	30	85	F149308513-	F149308543-	1	20
115	35	80	F149358013-	F149358043-	1	20
115	40	75	F149407513-	F149407543-	1	20
115	45	70	F149457013-	F149457043-	1	20
115	50	65	F149506513-	F149506543-	1	20
115	55	60	F149556013-	F149556043-	1	20
120	30	90	F149309013-	F149309043-	1	20
120	35	85	F149358513-	F149358543-	1	20
120	40	80	F149408013-	F149408043-	1	20
120	45	75	F149457513-	F149457543-	1	20
120	50	70	F149507013-	F149507043-	1	20
120	55	65	F149556513-	F149556543-	1	20
120	60	60	F149606013-	F149606043-	1	20
125	35	90	F149359013-	F149359043-	1	20
125	40	85	F149408513-	F149408543-	1	20
125	45	80	F149458013-	F149458043-	1	20
125	50	75	F149507513-	F149507543-	1	20
125	55	70	F149557013-	F149557043-	1	20
125	60	65	F149606513-	F149606543-	1	20
130	40	90	F149409013-	F149409043-	1	20
130	45	85	F149458513-	F149458543-	1	20
130	50	80	F149508013-	F149508043-	1	20
130	55	75	F149557513-	F149557543-	1	20
130	60	70	F149607013-	F149607043-	1	20
130	65	65	F149656513-	F149656543-	1	20

Otras medidas consultar

LEVA LARGA 15mm.

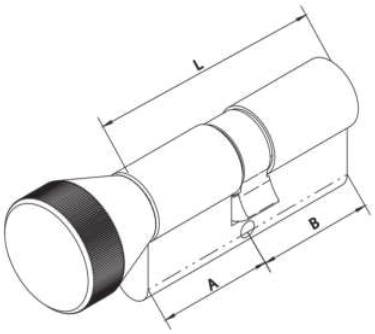

POMO EN LATON

L mm	*A mm*	*B mm*	COD. LATON	COD. NIQUEL		
60	30	30	**0164303013-**	**0164303043-**	1	20
65	30	35	**0164303513-**	**0164303543-**	1	20
65	35	30	**0164353013-**	**0164353043-**	1	20
70	30	40	**0164304013-**	**0164304043-**	1	20
70	35	35	**0164353513-**	**0164353543-**	1	20
70	40	30	**0164403013-**	**0164403043-**	1	20
75	30	45	**0164304513-**	**0164304543-**	1	20
75	35	40	**0164354013-**	**0164354043-**	1	20
75	40	35	**0164403513-**	**0164403543-**	1	20
75	45	30	**0164453013-**	**0164453043-**	1	20
80	30	50	**0164305013-**	**0164305043-**	1	20
80	35	45	**0164354513-**	**0164354543-**	1	20
80	40	40	**0164404013-**	**0164404043-**	1	20
80	45	35	**0164453513-**	**0164453543-**	1	20
80	50	30	**0164503013-**	**0164503043-**	1	20
85	30	55	**0164305513-**	**0164305543-**	1	20
85	35	50	**0164355013-**	**0164355043-**	1	20
85	40	45	**0164404513-**	**0164404543-**	1	20
85	45	40	**0164454013-**	**0164454043-**	1	20
85	50	35	**0164503513-**	**0164503543-**	1	20
85	55	30	**0164553013-**	**0164553043-**	1	20
90	30	60	**0164306013-**	**0164306043-**	1	20
90	35	55	**0164355513-**	**0164355543-**	1	20
90	40	50	**0164405013-**	**0164405043-**	1	20
90	45	45	**0164454513-**	**0164454543-**	1	20
90	50	40	**0164504013-**	**0164504043-**	1	20
90	55	35	**0164553513-**	**0164553543-**	1	20
90	60	30	**0164603013-**	**0164603043-**	1	20
95	30	65	**0164306513-**	**0164306543-**	1	20
95	35	60	**0164356013-**	**0164356043-**	1	20
95	40	55	**0164405513-**	**0164405543-**	1	20
95	45	50	**0164455013-**	**0164455043-**	1	20

Otras medidas consultar

LEVA LARGA 15mm.

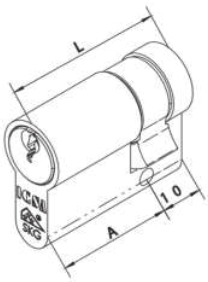

L mm	A mm	B mm	COD. LATON	COD. NIQUEL		
40	30	10	**0078301013-**	**0078301043-**	1	20
45	35	10	**0078351013-**	**0078351043-**	1	20
50	40	10	**0078401013-**	**0078401043-**	1	20
55	45	10	**0078451013-**	**0078451043-**	1	20
60	50	10	**0078501013-**	**0078501043-**	1	20
65	55	10	**0078551013-**	**0078551043-**	1	20
70	60	10	**0078601013-**	**0078601043-**	1	20
75	65	10	**0078651013-**	**0078651043-**	1	20
80	70	10	**0078701013-**	**0078701043-**	1	20
85	75	10	**0078751013-**	**0078751043-**	1	20
90	80	10	**0078801013-**	**0078801043-**	1	20
95	85	10	**0078851013-**	**0078851043-**	1	20
100	90	10	**0078901013-**	**0078901043-**	1	20
105	95	10	**0078951013-**	**0078951043-**	1	20
110	100	10	**00781001013-**	**00781001043-**	1	20

Otras medidas consultar

MOD C5



CARACTERÍSTICAS TÉCNICAS:
• Cuerpo de latón
• Rotores de latón
• Leva DIN sobresaliente 30° de acero sinterizado autolubricante
• Levas redondas de acero sinterizado autolubricante bajo pedido
• 5 Pernos de latón (27/27 – 27/33 4pernos)
• Contrapernos de latón
• Muelles de acero inoxidable

LLAVES:
• De latón niquelado

NORMAS:
• Conforme a la norma EN 1303:2005
• Durabilidad: grado 5
• 30.000 cifrados

DOTACIÓN:
• 3 llaves
• Tornillo de fijación 5MAx50

ACABADOS:
• Latón
• Latón niquelado satinado
• Latón niquel brillo
• Acabados especiales bajo pedido

MOD C5 ART. 150
DOBLE CILINDRO SERRETA ECO

ESPAÑA

LEVA LARGA 15mm.

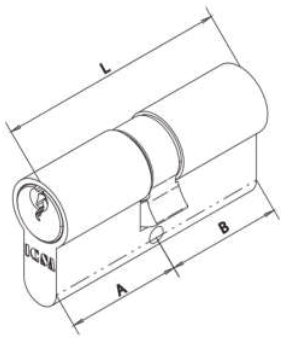

LEVA CORTA 13mm.

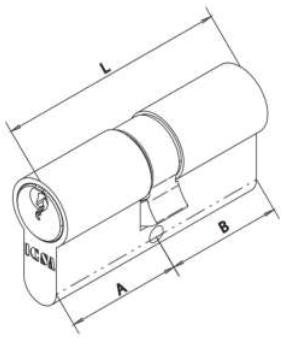

Otras medidas consultar

L mm	A mm	B mm	COD. LATON	COD. NIQUEL		
54	27	27	0150272713-	0150272723-	1	20
60	27	33	0150273313-	0150273323-	1	20
60	30	30	0150303013-	0150303023-	1	20
65	30	35	0150303513-	0150303523-	1	20
70	30	40	0150304013-	0150304023-	1	20
70	35	35	0150353513-	0150353523-	1	20
75	30	45	0150304513-	0150304523-	1	20
75	35	40	0150354013-	0150354023-	1	20
80	30	50	0150305013-	0150305023-	1	20
80	35	45	0150354513-	0150354523-	1	20
80	40	40	0150404013-	0150404023-	1	20
85	30	55	0150305513-	0150305523-	1	20
85	35	50	0150355013-	0150355023-	1	20
85	40	45	0150404513-	0150404523-	1	20
90	30	60	0150306013-	0150306023-	1	20
90	35	55	0150355513-	0150355523-	1	20
90	40	50	0150405013-	0150405023-	1	20
90	45	45	0150454513-	0150454523-	1	20
95	30	65	0150306513-	0150306523-	1	20
95	35	60	0150356013-	0150356023-	1	20
95	40	55	0150405513-	0150405523-	1	20
95	45	50	0150455013-	0150455023-	1	20
100	30	70	0150307013-	0150307023-	1	20
100	35	65	0150356513-	0150356523-	1	20
100	40	60	0150406013-	0150406023-	1	20
100	45	55	0150455513-	0150455523-	1	20
100	50	50	0150505013-	0150505023-	1	20
105	30	75	0150307513-	0150307523-	1	20
105	35	70	0150357013-	0150357023-	1	20
105	50	55	0150505513-	0150505523-	1	20
110	30	80	0150308013-	0150308023-	1	20
110	40	70	0150407013-	0150407023-	1	20
110	50	60	0150506013-	0150506023-	1	20
110	55	55	0150555513-	0150555523-	1	20
115	30	85	0150308513-	0150308523-	1	20
115	40	75	0150407513-	0150407523-	1	20
115	50	65	0150506513-	0150506523-	1	20
120	50	70	0150507013-	0150507023-	1	20
120	55	65	0150556513-	0150556523-	1	20
120	60	60	0150606013-	0150606023-	1	20
60	30	30	0150303012-	0150303022-	1	20
65	30	35	0150303512-	0150303522-	1	20
70	30	40	0150304012-	0150304022-	1	20
70	35	35	0150353512-	0150353522-	1	20
75	30	45	0150304512-	0150304522-	1	20
75	35	40	0150354012-	0150354022-	1	20
80	30	50	0150305012-	0150305022-	1	20
80	35	45	0150354512-	0150354522-	1	20
80	40	40	0150404012-	0150404022-	1	20
85	30	55	0150305512-	0150305522-	1	20
85	35	50	0150355012-	0150355022-	1	20
85	40	45	0150404512-	0150404522-	1	20
90	30	60	0150306012-	0150306022-	1	20
90	35	55	0150355512-	0150355522-	1	20
90	40	50	0150405012-	0150405022-	1	20
90	45	45	0150454512-	0150454522-	1	20
95	30	65	0150306512-	0150306522-	1	20
95	35	60	0150356012-	0150356022-	1	20
95	40	55	0150405512-	0150405522-	1	20
95	45	50	0150455012-	0150455022-	1	20
100	30	70	0150307012-	0150307022-	1	20
100	35	65	0150356512-	0150356522-	1	20
100	40	60	0150406012-	0150406022-	1	20
100	45	55	0150455512-	0150455522-	1	20
100	50	50	0150505012-	0150505022-	1	20
105	30	75	0150307512-	0150307522-	1	20
105	35	70	0150357012-	0150357022-	1	20
105	50	55	0150505512-	0150505522-	1	20
110	30	80	0150308012-	0150308022-	1	20
110	40	70	0150407012-	0150407022-	1	20
110	50	60	0150506012-	0150506022-	1	20
110	55	55	0150555512-	0150555522-	1	20
115	30	85	0150308512-	0150308522-	1	20
115	40	75	0150407512-	0150407522-	1	20
115	50	65	0150506512-	0150506522-	1	20
120	50	70	0150507012-	0150507022-	1	20
120	55	65	0150556512-	0150556522-	1	20
120	60	60	0150606012-	0150606022-	1	20
					1	20

LEVA LARGA 15mm.

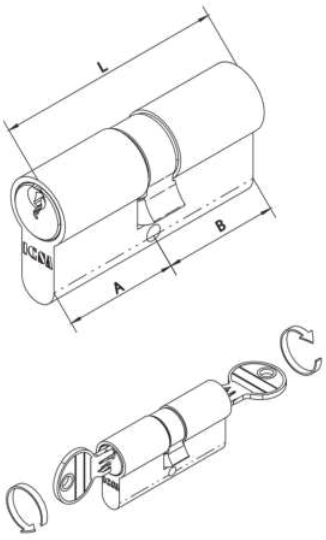

L mm	A mm	B mm	COD. LATON	COD. NIQUEL		
60	30	30	0139303013-	0139303023-	1	20
65	30	35	0139303513-	0139303523-	1	20
70	30	40	0139304013-	0139304023-	1	20
70	35	35	0139353513-	0139353523-	1	20
75	30	45	0139304513-	0139304523-	1	20
75	35	40	0139354013-	0139354023-	1	20
80	30	50	0139305013-	0139305023-	1	20
80	35	45	0139354513-	0139354523-	1	20
80	40	40	0139404013-	0139404023-	1	20
85	30	55	0139305513-	0139305523-	1	20
85	35	50	0139355013-	0139355023-	1	20
85	40	45	0139404513-	0139404523-	1	20
90	30	60	0139306013-	0139306023-	1	20
90	35	55	0139355513-	0139355523-	1	20
90	40	50	0139405013-	0139405023-	1	20
90	45	45	0139454513-	0139454523-	1	20
95	30	65	0139306513-	0139306523-	1	20
95	35	60	0139356013-	0139356023-	1	20
95	40	55	0139405513-	0139405523-	1	20
95	45	50	0139455013-	0139455023-	1	20
100	30	70	0139307013-	0139307023-	1	20
100	35	65	0139356513-	0139356523-	1	20
100	40	60	0139406013-	0139406023-	1	20
100	45	55	0139455513-	0139455523-	1	20
100	50	50	0139505013-	0139505023-	1	20
105	30	75	0139307513-	0139307523-	1	20
105	35	70	0139357013-	0139357023-	1	20
105	50	55	0139505513-	0139505523-	1	20
110	30	80	0139308013-	0139308023-	1	20
110	40	70	0139407013-	0139407023-	1	20
110	50	60	0139506013-	0139506023-	1	20
110	55	55	0139555513-	0139555523-	1	20
115	30	85	0139308513-	0139308523-	1	20
115	40	75	0139407513-	0139407523-	1	20
115	50	65	0139506513-	0139506523-	1	20

LEVA CORTA 13.2 mm.
SHORT 13.2 CAM
LEVA CORTA
LEVIER COURT

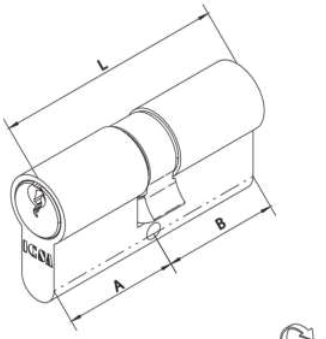

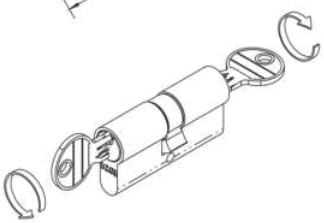

L mm	A mm	B mm	COD. LATON	COD. NIQUEL		
60	30	30	0139303012-	0139303022-	1	20
65	30	35	0139303512-	0139303522-	1	20
70	30	40	0139304012-	0139304022-	1	20
70	35	35	0139353512-	0139353522-	1	20
75	30	45	0139304512-	0139304522-	1	20
75	35	40	0139354012-	0139354022-	1	20
80	30	50	0139305012-	0139305022-	1	20
80	35	45	0139354512-	0139354522-	1	20
80	40	40	0139404012-	0139404022-	1	20
85	30	55	0139305512-	0139305522-	1	20
85	35	50	0139355012-	0139355022-	1	20
85	40	45	0139404512-	0139404522-	1	20
90	30	60	0139306012-	0139306022-	1	20
90	35	55	0139355512-	0139355522-	1	20
90	40	50	0139405012-	0139405022-	1	20
90	45	45	0139454512-	0139454522-	1	20
95	30	65	0139306512-	0139306522-	1	20
95	35	60	0139356012-	0139356022-	1	20
95	40	55	0139405512-	0139405522-	1	20
95	45	50	0139455012-	0139455022-	1	20
100	30	70	0139307012-	0139307022-	1	20
100	35	65	0139356512-	0139356522-	1	20
100	40	60	0139406012-	0139406022-	1	20
100	45	55	0139455512-	0139455522-	1	20
100	50	50	0139505012-	0139505022-	1	20
105	30	75	0139307512-	0139307522-	1	20
105	35	70	0139357012-	0139357022-	1	20
105	50	55	0139505512-	0139505522-	1	20
110	30	80	0139308012-	0139308022-	1	20
110	40	70	0139407012-	0139407022-	1	20
110	50	60	0139506012-	0139506022-	1	20
110	55	55	0139555512-	0139555522-	1	20
115	30	85	0139308512-	0139308522-	1	20
115	40	75	0139407512-	0139407522-	1	20
115	50	65	0139506512-	0139506522-	1	20

Altre misure a richiesta
Other dimensions on request
Otras medida bajo pedido
Autres mesures à la demande

LEVA LARGA 15mm

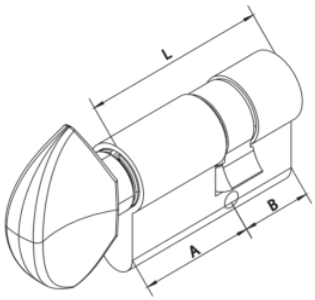

POMO ZAMAK

L mm	A mm	B mm	COD. LATON	COD. NIQUEL		
60	30	30	Z168303013-	Z168303043-	1	20
65	30	35	Z168303513-	Z168303543-	1	20
70	30	40	Z168304013-	Z168304043-	1	20
70	35	35	Z168353513-	Z168353543-	1	20
75	30	45	Z168304513-	Z168304543-	1	20
75	35	40	Z168354013-	Z168354043-	1	20
80	30	50	Z168305013-	Z168305043-	1	20
80	35	45	Z168354513-	Z168354543-	1	20
80	40	40	Z168404013-	Z168404043-	1	20
85	30	55	Z168305513-	Z168305543-	1	20
85	35	50	Z168355013-	Z168355043-	1	20
85	40	45	Z168404513-	Z168404543-	1	20
90	30	60	Z168306013-	Z168306043-	1	20
90	35	55	Z168355513-	Z168355543-	1	20
90	40	50	Z168405013-	Z168405043-	1	20
90	45	45	Z168454513-	Z168454543-	1	20
95	30	65	Z168306513-	Z168306543-	1	20
95	35	60	Z168356013-	Z168356043-	1	20
95	40	55	Z168405513-	Z168405543-	1	20
95	45	50	Z168455013-	Z168455043-	1	20
100	30	70	Z168307013-	Z168307043-	1	20
100	35	65	Z168356513-	Z168356543-	1	20
100	40	60	Z168406013-	Z168406043-	1	20
100	45	55	Z168455513-	Z168455543-	1	20
100	50	50	Z168505013-	Z168505043-	1	20
105	30	75	Z168307513-	Z168307543-	1	20
105	35	70	Z168357013-	Z168357043-	1	20
105	50	55	Z168505513-	Z168505543-	1	20
110	30	80	Z168308013-	Z168308043-	1	20
110	40	70	Z168407013-	Z168407043-	1	20
110	50	60	Z168506013-	Z168506043-	1	20
110	55	55	Z168555513-	Z168555543-	1	20
115	30	85	Z168308513-	Z168308543-	1	20
115	40	75	Z168407513-	Z168407543-	1	20
115	50	65	Z168506513-	Z168506543-	1	20

LEVA CORTA 13mm.

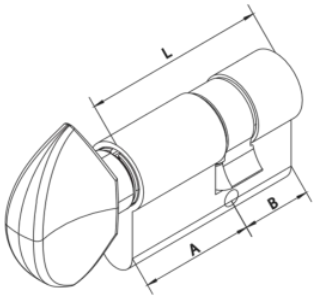

POMO ZAMAK

L mm	A mm	B mm	COD. LATON	COD. NIQUEL		
60	30	30	Z168303012-	Z168303042-	1	20
65	30	35	Z168303512-	Z168303542-	1	20
70	30	40	Z168304012-	Z168304042-	1	20
70	35	35	Z168353512-	Z168353542-	1	20
75	30	45	Z168304512-	Z168304542-	1	20
75	35	40	Z168354012-	Z168354042-	1	20
80	30	50	Z168305012-	Z168305042-	1	20
80	35	45	Z168354512-	Z168354542-	1	20
80	40	40	Z168404012-	Z168404042-	1	20
85	30	55	Z168305512-	Z168305542-	1	20
85	35	50	Z168355012-	Z168355042-	1	20
85	40	45	Z168404512-	Z168404542-	1	20
90	30	60	Z168306012-	Z168306042-	1	20
90	35	55	Z168355512-	Z168355542-	1	20
90	40	50	Z168405012-	Z168405042-	1	20
90	45	45	Z168454512-	Z168454542-	1	20
95	30	65	Z168306512-	Z168306542-	1	20
95	35	60	Z168356012-	Z168356042-	1	20
95	40	55	Z168405512-	Z168405542-	1	20
95	45	50	Z168455012-	Z168455042-	1	20
100	30	70	Z168307012-	Z168307042-	1	20
100	35	65	Z168356512-	Z168356542-	1	20
100	40	60	Z168406012-	Z168406042-	1	20
100	45	55	Z168455512-	Z168455542-	1	20
100	50	50	Z168505012-	Z168505042-	1	20
105	30	75	Z168307512-	Z168307542-	1	20
105	35	70	Z168357012-	Z168357042-	1	20
105	50	55	Z168505512-	Z168505542-	1	20
110	30	80	Z168308012-	Z168308042-	1	20
110	40	70	Z168407012-	Z168407042-	1	20
110	50	60	Z168506012-	Z168506042-	1	20
110	55	55	Z168555512-	Z168555542-	1	20
115	30	85	Z168308512-	Z168308542-	1	20
115	40	75	Z168407512-	Z168407542-	1	20
115	50	65	Z168506512-	Z168506542-	1	20

Otras medidas consultar

LEVA LARGA 15mm.

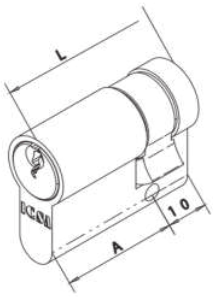

L mm	A mm	B mm	COD. LATON	COD. NIQUEL		
37	27	10	**0075271013-**	**0075271023-**	1	20
40	30	10	**0075301013-**	**0075301023-**	1	20
45	35	10	**0075351013-**	**0075351023-**	1	20
50	40	10	**0075401013-**	**0075401023-**	1	20
55	45	10	**0075451013-**	**0075451023-**	1	20
60	50	10	**0075501013-**	**0075501023-**	1	20
65	55	10	**0075551013-**	**0075551023-**	1	20
70	60	10	**0075601013-**	**0075601023-**	1	20
75	65	10	**0075651013-**	**0075651023-**	1	20
80	70	10	**0075701013-**	**0075701023-**	1	20
85	75	10	**0075751013-**	**0075751023-**	1	20
90	80	10	**0075801013-**	**0075801023-**	1	20
95	85	10	**0075851013-**	**0075851023-**	1	20
100	90	10	**0075901013-**	**0075901023-**	1	20
105	95	10	**0075951013-**	**0075951023-**	1	20
110	100	10	**00751001013-**	**00751001023-**	1	20

LEVA CORTA 13mm.

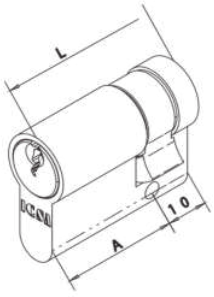

L mm	A mm	B mm	COD. LATON	COD. NIQUEL		
37	27	10	**0075271012-**	**0075271022-**	1	20
40	30	10	**0075301012-**	**0075301022-**	1	20
45	35	10	**0075351012-**	**0075351022-**	1	20
50	40	10	**0075401012-**	**0075401022-**	1	20
55	45	10	**0075451012-**	**0075451022-**	1	20
60	50	10	**0075501012-**	**0075501022-**	1	20
65	55	10	**0075551012-**	**0075551022-**	1	20
70	60	10	**0075601012-**	**0075601022-**	1	20
75	65	10	**0075651012-**	**0075651022-**	1	20
80	70	10	**0075701012-**	**0075701022-**	1	20
85	75	10	**0075751012-**	**0075751022-**	1	20
90	80	10	**0075801012-**	**0075801022-**	1	20
95	85	10	**0075851012-**	**0075851022-**	1	20
100	90	10	**0075901012-**	**0075901022-**	1	20
105	95	10	**0075951012-**	**0075951022-**	1	20
110	100	10	**00751001012-**	**00751001022-**	1	20

Otras medidas consultar

MOD C4



CARACTERÍSTICAS TÉCNICAS:
• Cuerpo de latón
• Rotores de latón
• Leva tonda sinterizado autolubrificante
• Leva DIN sobresalientes 30° de acero sinterizado autolubricante sobre pedido
• 5 Pernos de latón
• Contrapernos de latón
• Muelles de acero inoxidable

LLAVES:
• De latón niquelado

NORMAS:
• Conforme a la norma EN 1303:2005
• Durabilidad : grado 5
• 30.000 cifrados

DOTACIÓN:
• 3 llaves
• Tornillo de fijación 5MAx50

ACABADOS:
• Latón
• Latón niquelado satinado
• Latón niquel brillo
• Acabados especiales bajo pedido

MOD C4 ART. 180

DOBLE CILINDRO OVALADO

	L mm	A mm	B mm	COD. LATON	COD. NIQUEL		
LEVA REDONDA	54	27	27	**0180272710-**	**0180272720-**	1	100
	60	27	33	**0180273310-**	**0180273320-**	1	20
	70	30	40	**0180304010-**	**0180304020-**	1	20

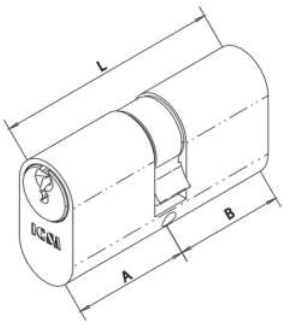

Altre misure a richiesta
Other dimensions on request
Otras medida bajo pedido
Autres mesures à la demande

MOD C4 ART. 90

MEDIO CILINDRO OVALADO

	L mm	A mm	B mm	COD. LATON	COD. NIQUEL		
LEVA REDONDA	54	27	10	**0090271010-**	**0090271020-**	1	100

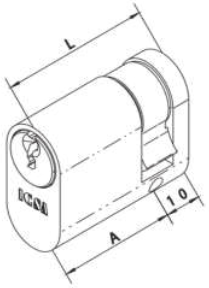

Otras medidas consultar



ART. C5MK

Maletin de Piezas para Igualamiento y Amaestamientos

Adaptables para modelos:

C5



ART. C6MK

Maletin de Piezas para Igualamiento y Amaestamientos

Adaptables para modelos:

C6-S2-S3-S5-S6-S7-S8



ART. S10MK

Maletin de Piezas para Igualamiento y Amaestamientos

Adaptables para modelos:

S10

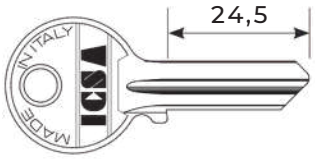

ART. 200

Adaptable para modelos:
C5 - 4 perni/pins/pitones/goujons

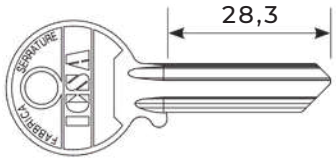

ART. 201

Adaptable para modelos:
C5 - C6

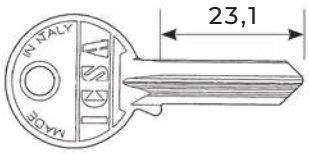

ART. 202

Adaptable para modelos:
C4

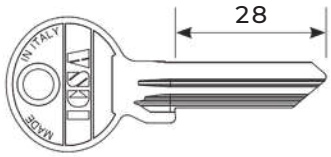

ART. 217

Adaptable para modelos:
S2 - S3

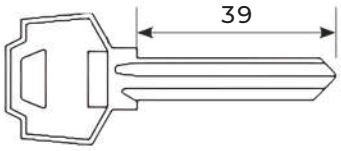

ART. 218

Adaptable para modelos:
ART. 260/263

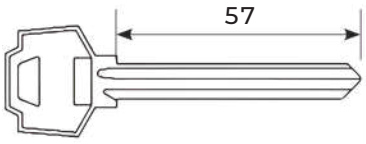

ART. 219

Adaptable para modelos:
ART. 260/263

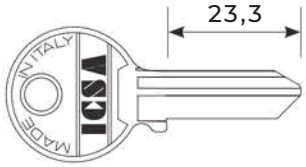

ART. 206

Adaptable para modelos:
S32 - S33

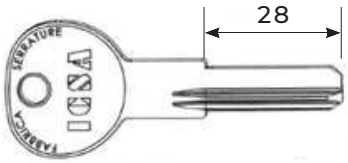

ART. 0625

Adaptable para modelos:
S6 - 10

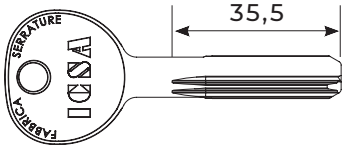

ART. 0627

Adaptable para modelos:
ART. HS6/I

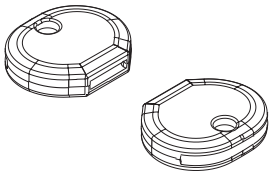

ART. 207

Adaptable para modelos:
S6 - 10

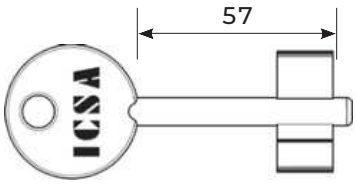

ART. 205

Adaptable para modelos:
DM320

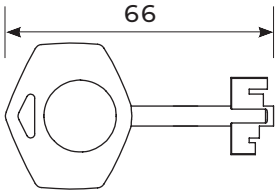

ART. 860

Adaptable para modelos:
ART. 704 - 710 - 705

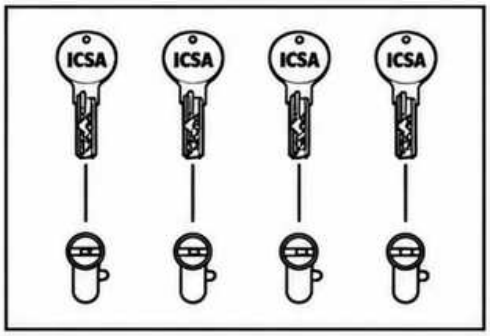

KD:
LLAVES
DIFERENTES

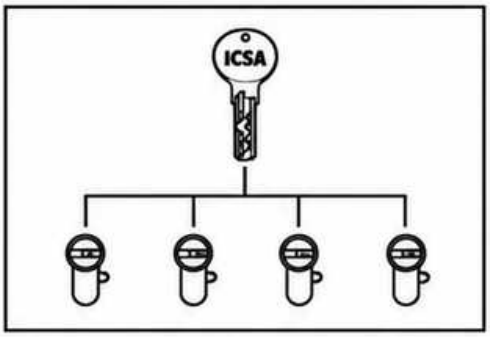

KA:
MISMA LLAVE

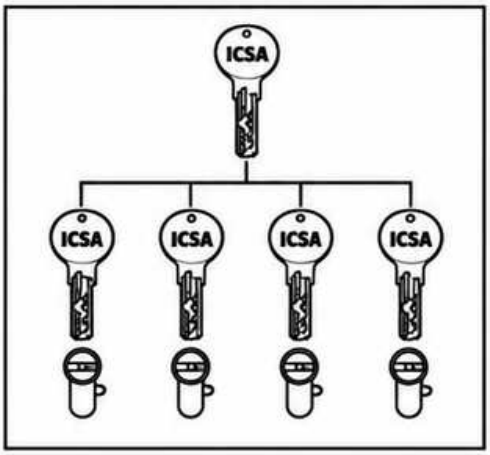

MK:
LLAVE MASTER

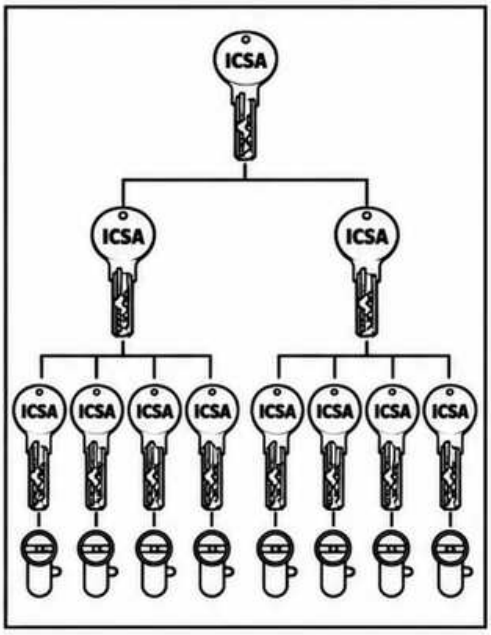

GMK:
LLAVE GRAN MASTER

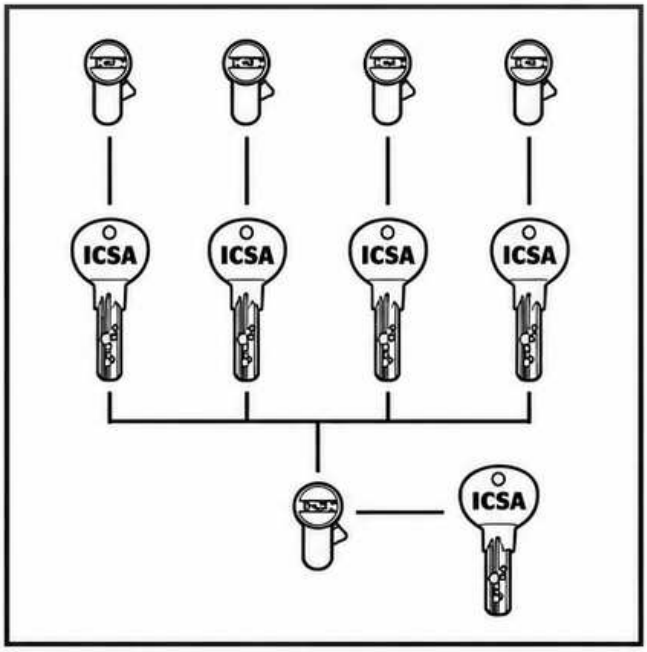

CK:

LLAVES
DIFERENTES

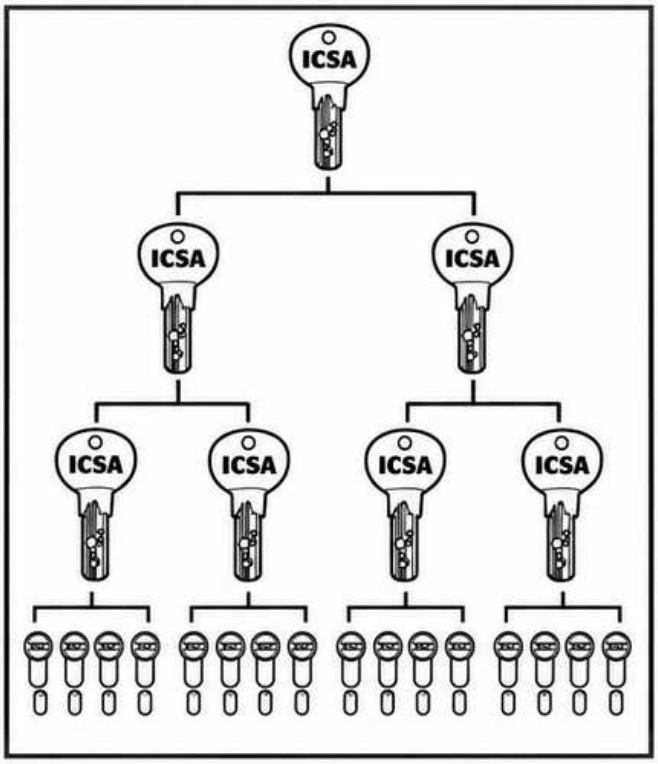

GGMK:

LLAVES
DIFERENTES

ESPAÑA

CARPINTERIA METALICA

CERRADURA MULTIPUNTO CARPINTERIA METALICA

MOD L18-1118/118



CARACTERÍSTICAS TÉCNICAS:
- Caja de acero galvanizado
- Palanca basculante niquelada
- Picaporte ajustable y reversible niquelado
- Frente PLANO o "U"
- 3 Palancas laterales basculantes
- Palanca basculante individual art. 118

DOTACIÓN:
- Tornillos de fijación de la cerradura

ACABADOS:
- Acero inoxidable AISI 304
- Aluminio anodizado U art. 118

BAJO PEDIDO:
- Cerraderos específicos
- Bocallaves de nylon negro

FRENTE PLANO
FRENTE INOX.

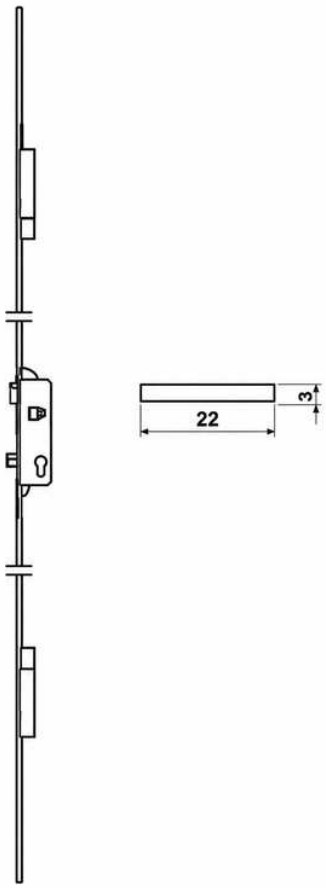

D mm	E mm	COD.		
85	30	**1118L30-**	1	6
85	35	**1118L35-**	1	6

FRENTE U
FRENTE INOX.

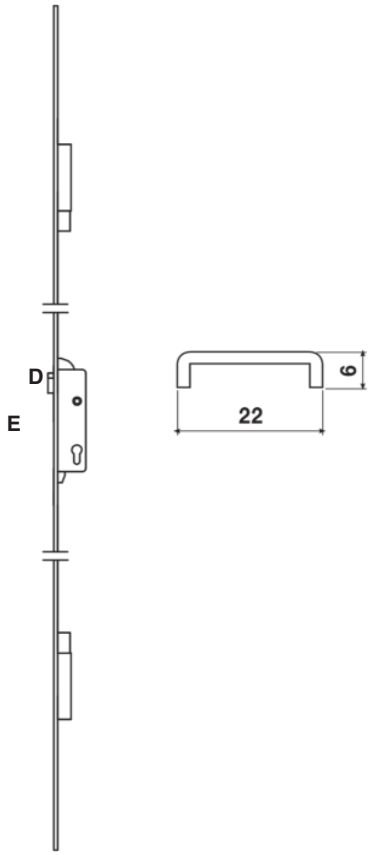

D mm	E mm	COD.		
85	30	**1118§30-**	1	6
85	35	**1118§35-**	1	6

FRENTE CROMADO

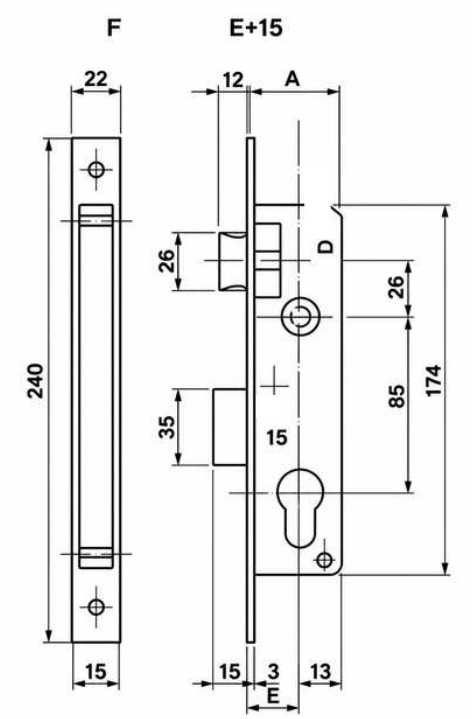



D mm	E mm	F mm	COD.		
85	20	22	**0102E20-**	1	25
85	25	22	**0102E25-**	1	25
85	30	22	**0102E30-**	1	25
85	35	22	**0102E35-**	1	25

FRENTE ACERO INOXIDABLE

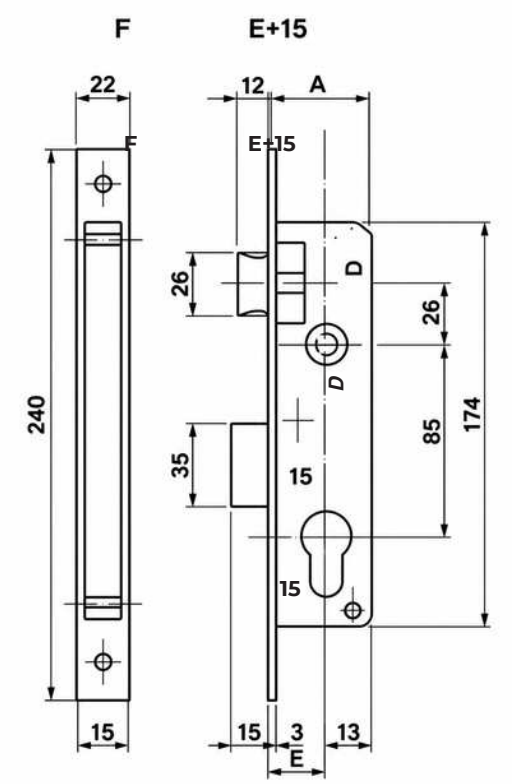



D mm	E mm	F mm	COD.		
85	20	22	**0102I20-**	1	25
85	25	22	**0102I25-**	1	25
85	30	22	**0102I30-**	1	25
85	35	22	**0102I35-**	1	25

FRENTE CROMADO
FUNCIONA CON LEVA CORTA

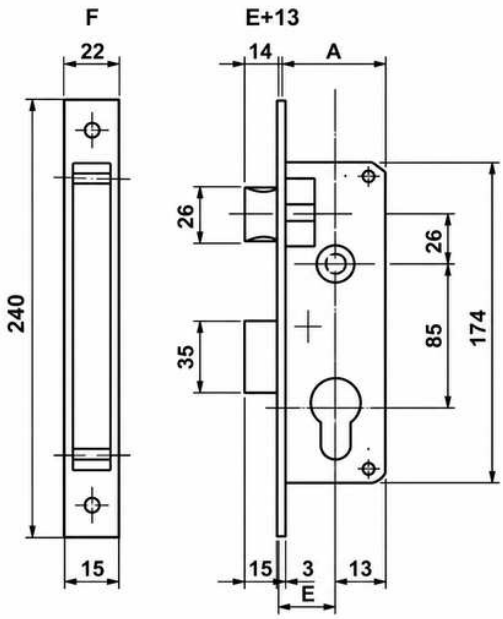



	E mm	F mm	COD.		
85	23	22	**0103E23-**	1	25
85	28	22	**0103E28-**	1	25
85	33	22	**0103E33-**	1	25
85	38	22	**0103E38-**	1	25

FRENTE ACERO INOX.
FUNCIONA CON LEVA CORTA

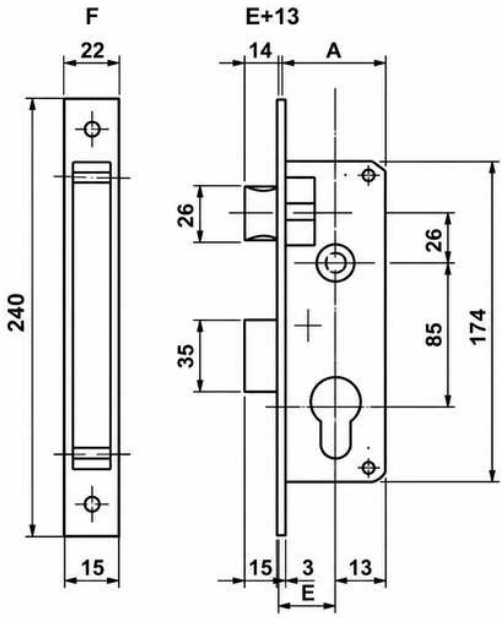



E mm	F mm	COD.		
23	24	**0103L23-**	1	25
28	24	**0103L28-**	1	25
33	24	**0103L33-**	1	25
38	24	**0103L38-**	1	25

FRENTE CROMADO
FUNCIONA CON LEVA CORTA

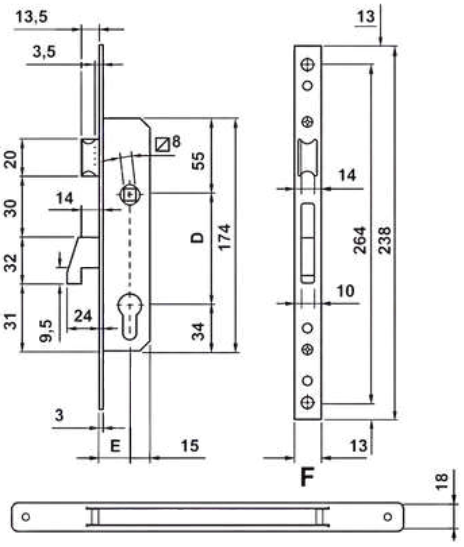



D mm	E mm	F mm	COD.		
85	25	24	0101Z25-	1	25

FRETE CROMO
FUNCIONA CON LEVA LARGA

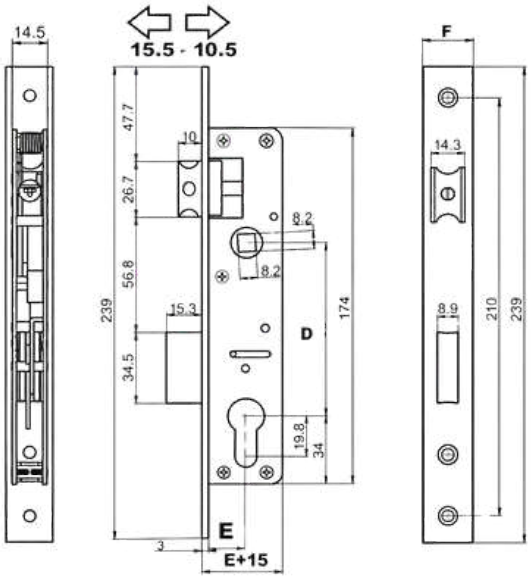



D mm	E mm	F mm	COD.		
85	20	23	R107E20-	1	25
85	25	23	R107E25-	1	25
85	30	23	R107E30-	1	25
85	35	23	R107E35-	1	25

FRENTE INOX
FUNCIONA CON LEVA LARGA

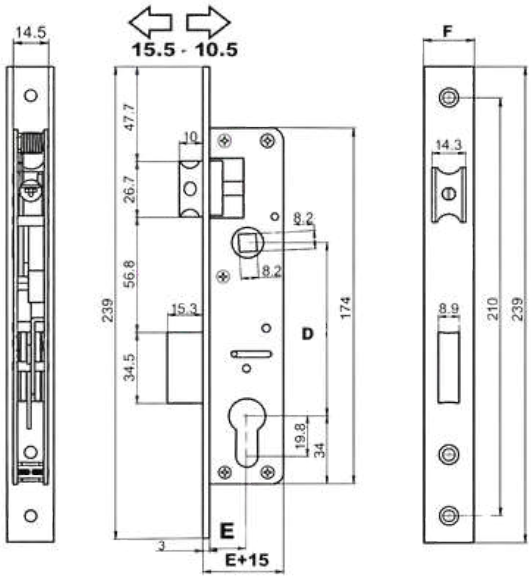



D mm	E mm	F mm	COD.		
85	20	23	R107I20-	1	25
85	25	23	R107I25-	1	25
85	30	23	R107I30-	1	25
85	35	23	R107I35-	1	25

FRENTE INOX
SOLO PICAPORTE

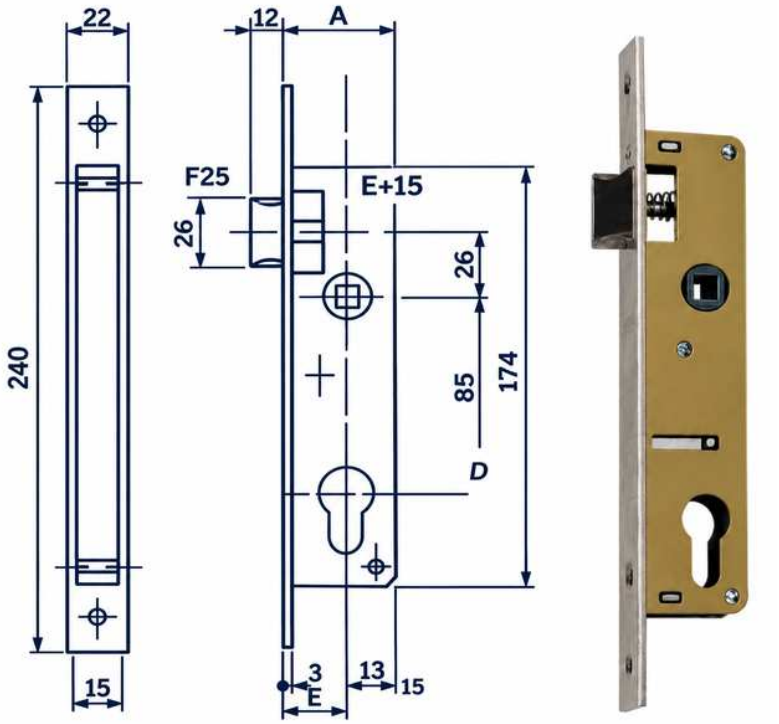

D mm	E mm	F mm	COD.		
85	20	22	**0104E20-**	1	25
85	25	22	**0104E25-**	1	25
85	30	22	**0104E30-**	1	25
85	35	22	**0104E35-**	1	25

FRENTE INOX
SOLO PASTILLA

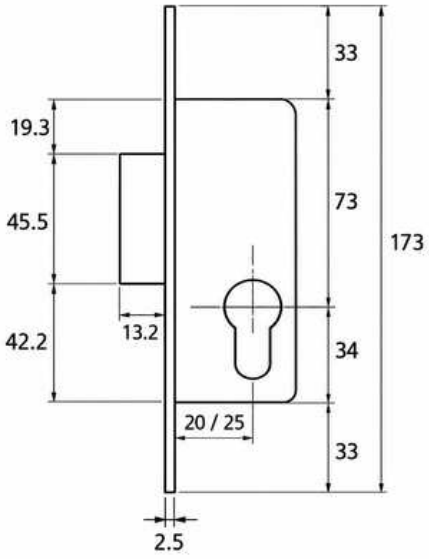



E mm	F mm	COD.		
20	22	**0124E20-**	1	25
25	22	**0124E25-**	1	25
30	22	**0124E30-**	1	25
35	22	**0124E35-**	1	25

CROMADA



	E mm	F mm	COD.		
72	30	25	**0112R30-**	1	20
72	40	25	**0112R40-**	1	20
72	50	25	**0112R50-**	1	20
72	60	25	**0112R60-**	1	20

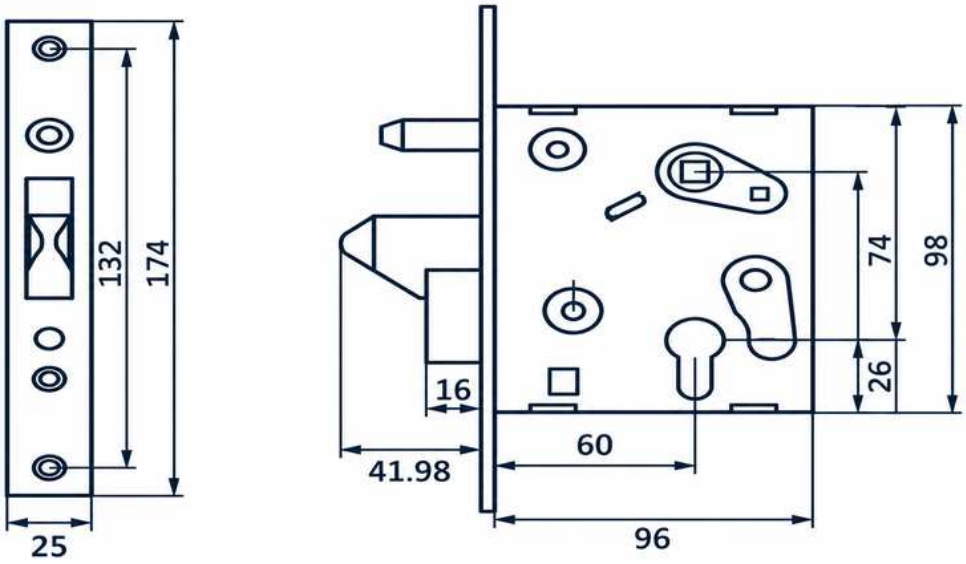

MOD L6 ART. 402
CERRADURA CARPINTERIA METALICA 67mm



D mm	E mm	F mm	COD.		
67	70	16			
67	70	20	**0402T70...N-**	1	20
67	80	16	**0402N70...N-**	1	20
67	80	20	**0402T80...N-**	1	20
			0402N80...N-	1	20

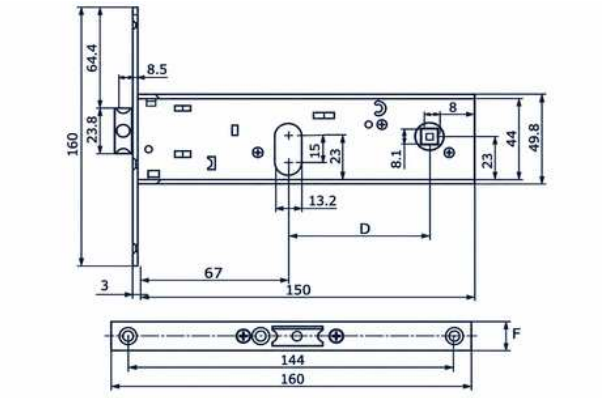

MOD L7 ART. 404
CERRADURA CARPINTERIA METALICA



E mm	F mm	COD.		
15	20	**0404N15-**	1	25

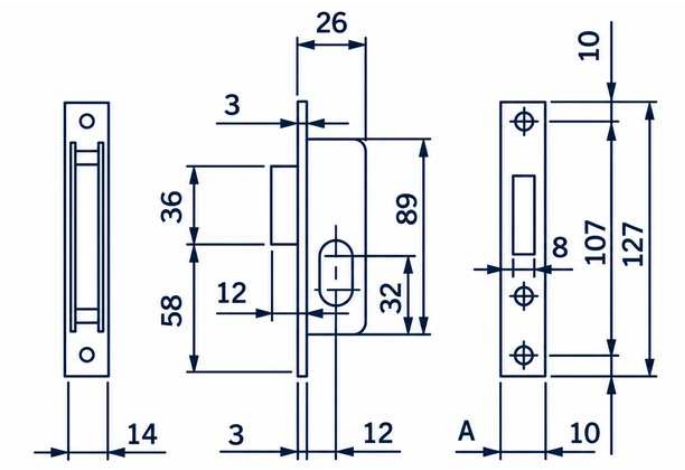

EMBALAJE EN CAJA INDIVIDUAL



–	E mm	F mm	COD.		
65	60	16	**0406F60-**	1	20
65	70	20	**0406F70-**	1	20

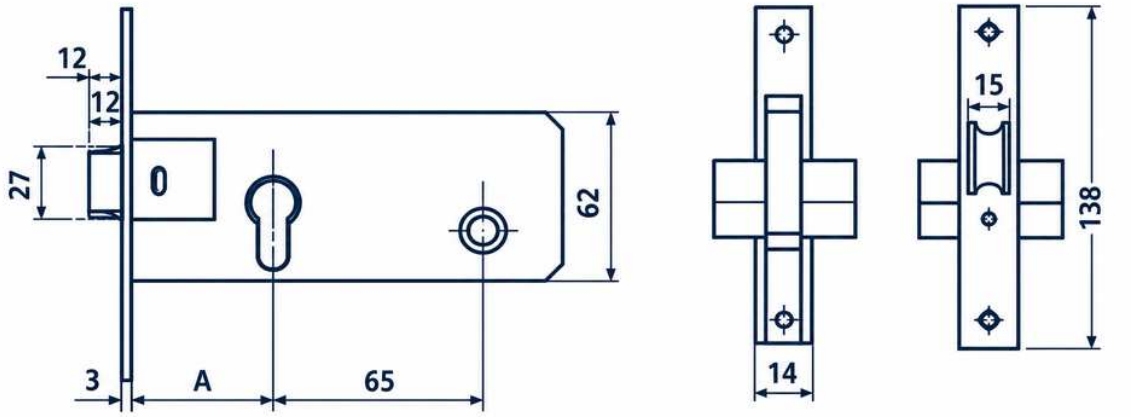

MOD L16 ART. 116

CERRADURA CORTAFUEGO 72mm CANTO CUADRADO

FRENTE ACERO INOX.
CERTIFICADA AL FUEGO

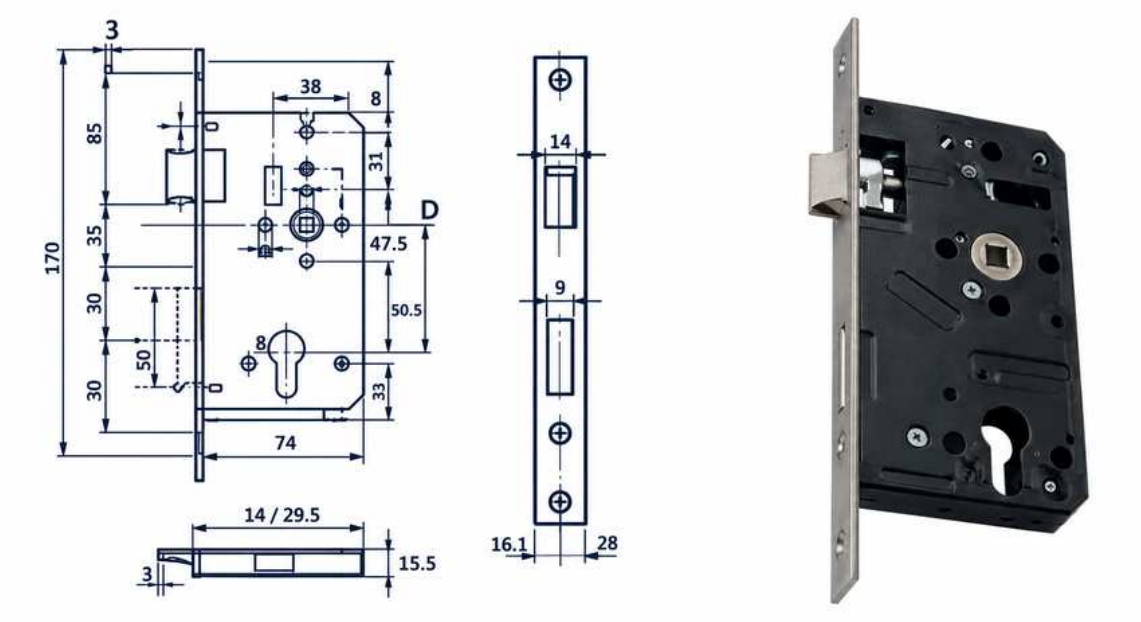

D mm	E mm	F mm	COD.		
72	55	24	**0116L55-**	1	25
72	55	20	**0116&55-**	1	25

MOD L16 ART. 126

CERRADURA CORTAFUEGO 72mm CANTO REDONDO

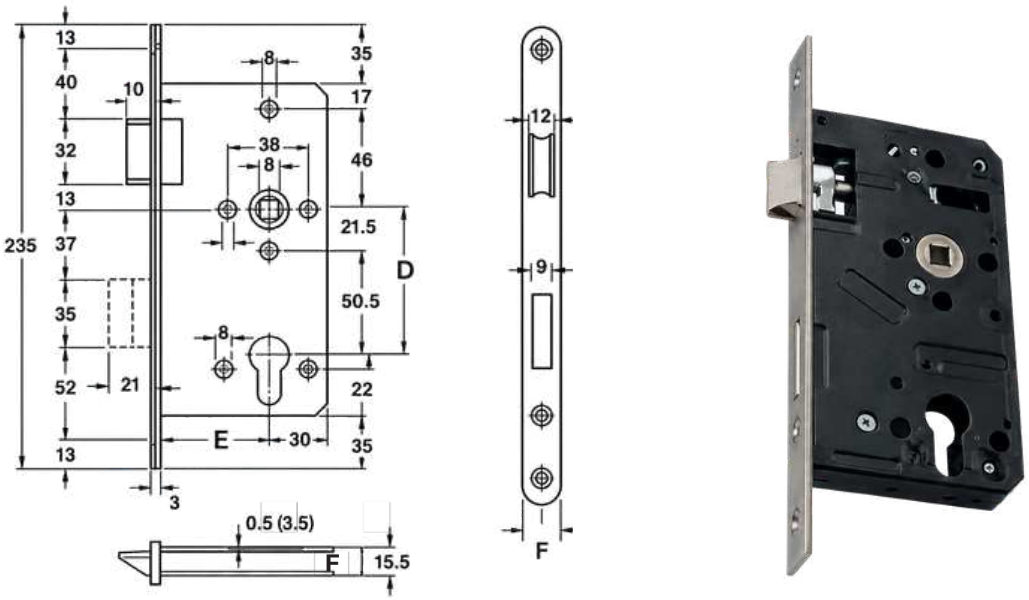

D mm	E mm	F mm	COD.		
72	55	24	**0126L55-**	1	25
72	55	20	**0126&55-**	1	25

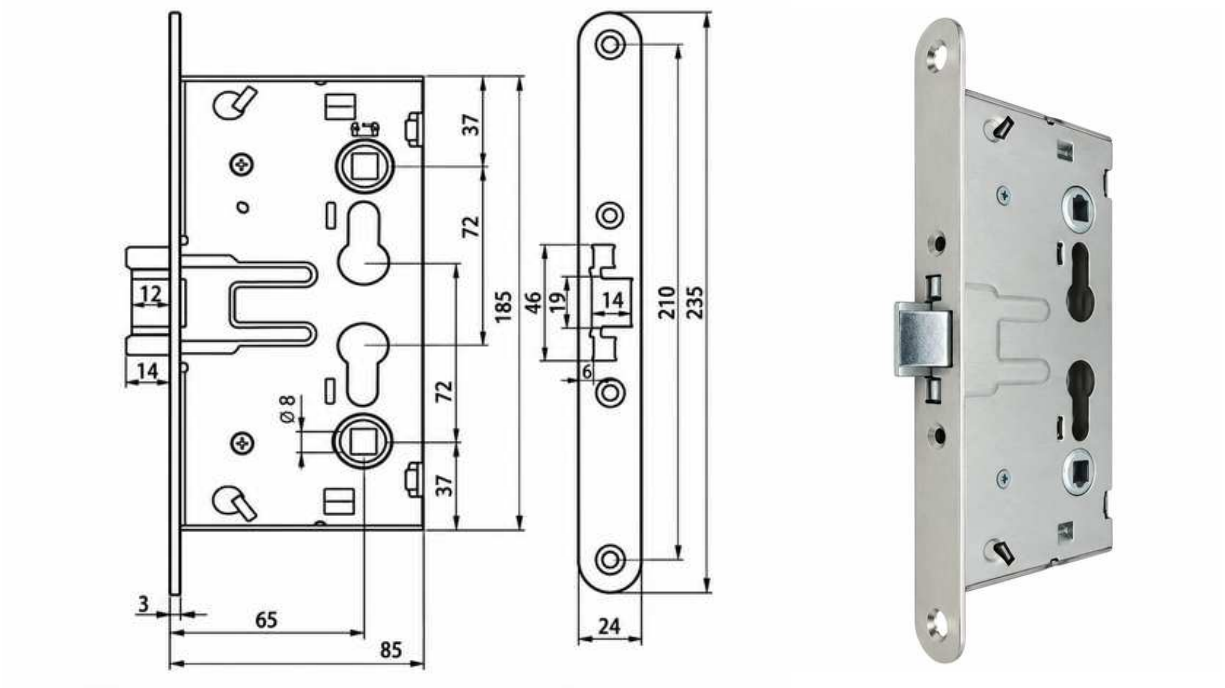

D mm	E mm	F mm	COD.		
72	65	24	**173872652-**	1	25

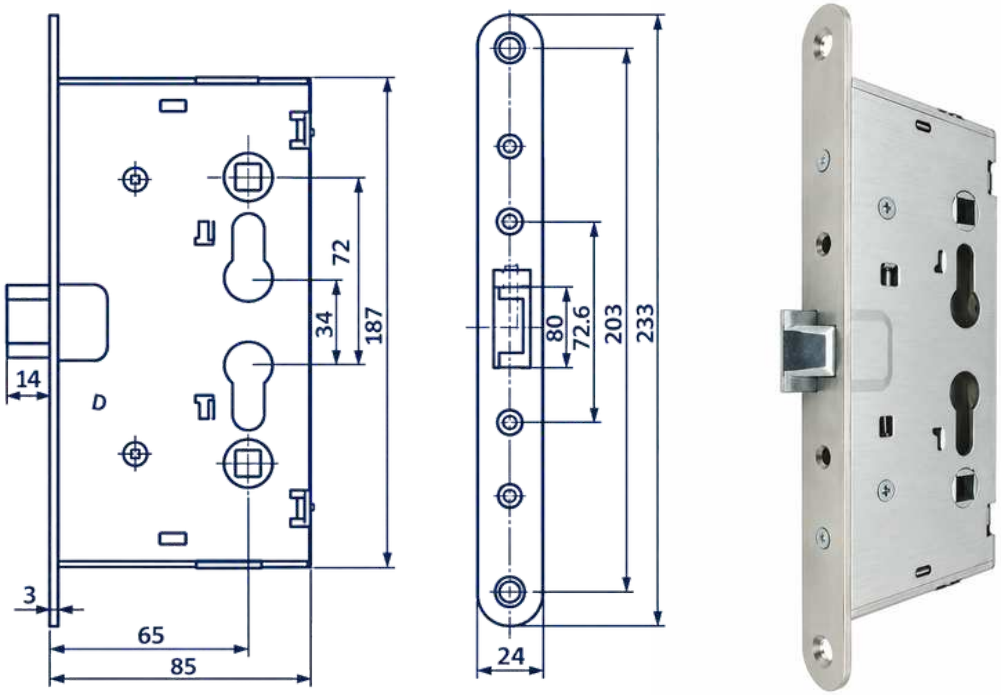

D mm	E mm	F mm	COD.		
72	65	24	**173972652-**	1	25

MANILLA CON RESORTE



COD.		
09190000-	1	20

MANILLA CON RESORTE



COD.		
09200000-	1	20



Adaptable para modelos:

102/102R/103/103R/104/105/107/96/106/111/99/97/118 /1118/1119/122/1222/1223

COD.	mm	
53C3030N	30X30	25
53C3040N	30X40	25
53C3030L	30X30	25

ACERO INOX CERRADERO + BOCALLAVES NYLON + CILINDRO NIQUEL/LATON



Adaptable para modelos:

402 /124 / 405



COD.	mm	
14C3030N	30X30	25
14C3040N	30X40	25
14C3030L	30X30	25

ACERO INOX CERRADERO + BOCALLAVES NYLON + CILINDRO NIQUEL/LATON





Adaptable para modelos:

101

COD.	mm	
44C3030N	30X30	25
44C3040N	30X40	25
44C3030L	30X30	25

ACERO INOX CERRADERO + BOCALLAVES NYLON + CILINDRO NIQUEL/LATON





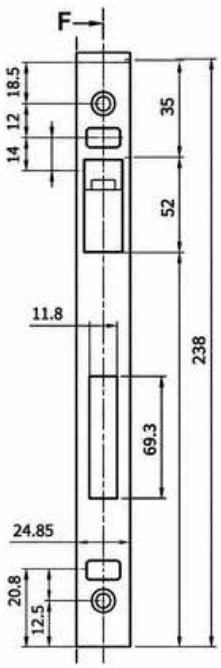

Adaptable para modelos:

102/102R/103/103R/104/105/107/96

COD.	F mm	
37	22	200

ACERO INOX

102/102R/103/103R/104/105/107/96

37	24	200

ACERO INOX

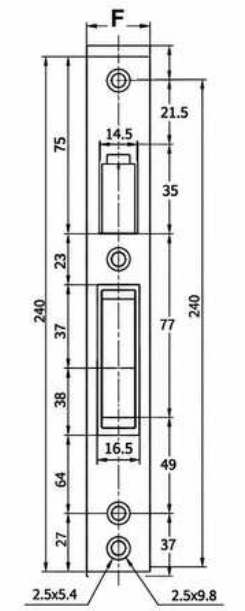

Adaptable para modelos:

101

COD.	F mm	
44	24	200

ACERO INOX

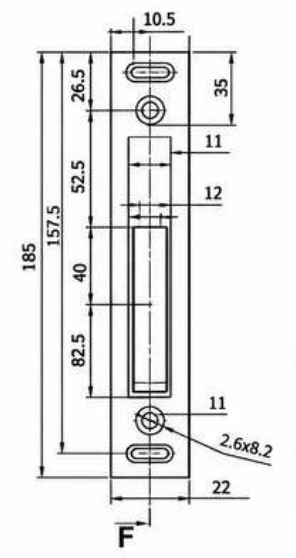



Adaptable para modelos:

102/102R/103/103R/104/105/107/96/106/111/99/97/118 /1118/1119/122/1222/1223

COD.	F mm	
53	22	200

ACERO INOX

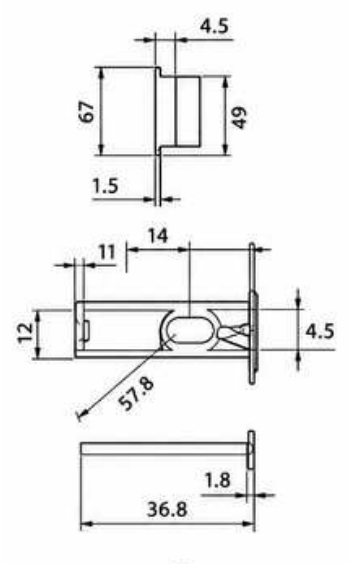

Adaptable para modelos:

102/102R/103/103R/104/105/107/96/106/111/99/97/118 /1118/1119/122/1222/1223

COD.	F mm	
53/A		1000

PLÁSTICO NEGRO

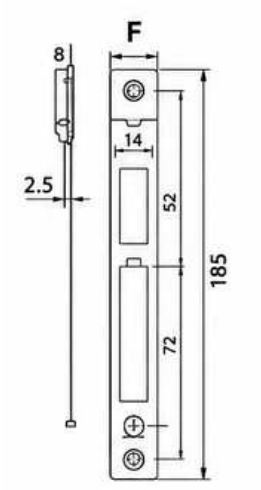

Adaptable para modelos:

118

COD.	F mm	
196	20	35

ACERO INOX

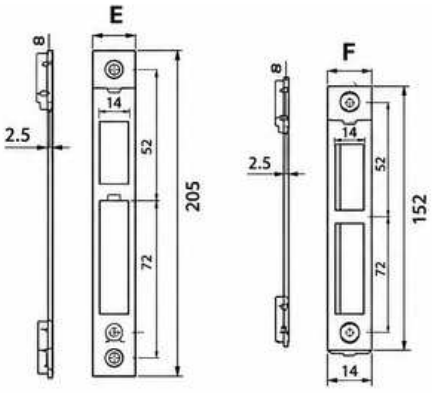

Adaptable para modelos:

L18

COD.	F mm	
197	20	35

ACERO INOX



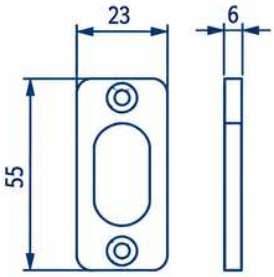

Adaptable para modelos:

402/401/410/404/403/407

COD.	F mm	
46		1000

PLÁSTICO NEGRO



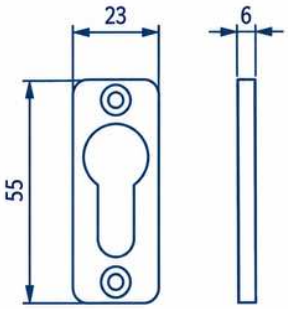

Adaptable para modelos:

102/102R/103/103R/104/105/107/96/106/111/99/97/118 /1118/1119/122/1222/1223/121

COD.	F mm	
47		1000

PLÁSTICO NEGRO

ESPAÑA

CARPINTERIA MADERA



LATON

D mm	E mm	F mm	COD.		
85	50	20	**1134Y50-**	1	50

NIQUEL

D mm	E mm	F mm	COD.		
85	50	20	**1134W50-**	1	50

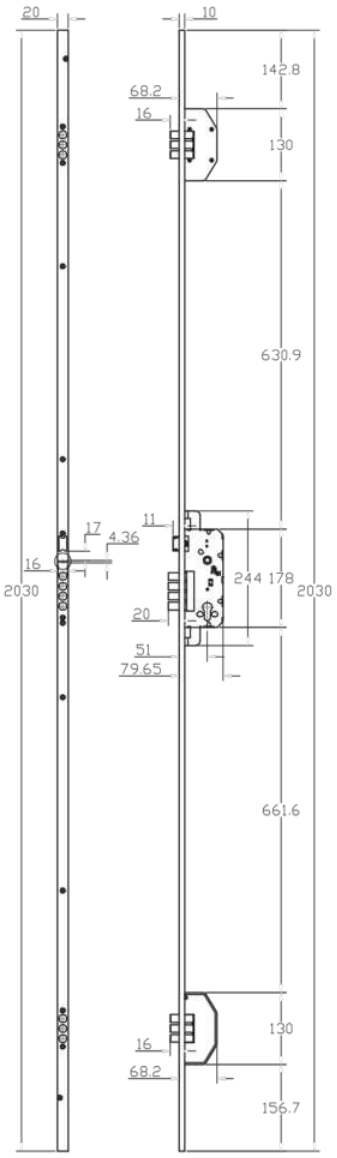

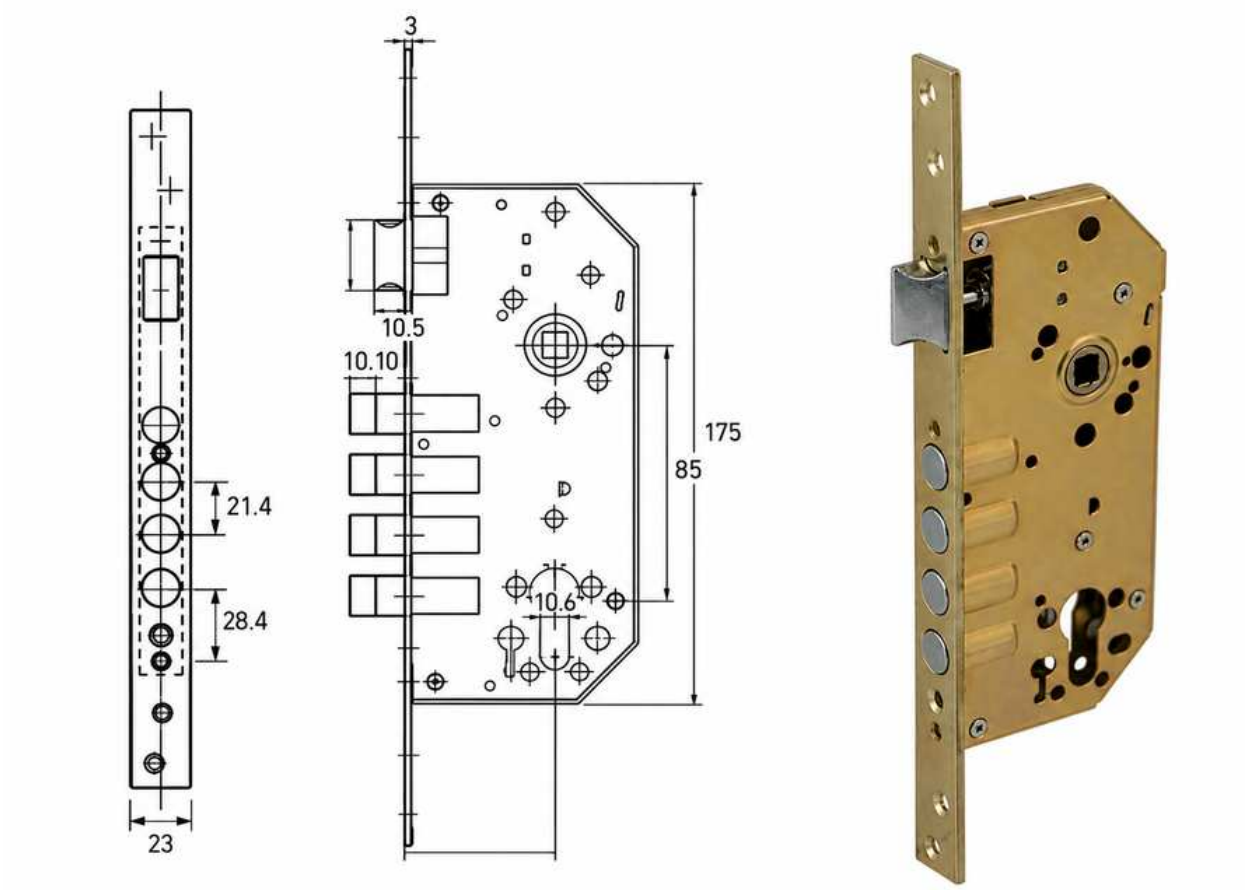

LATON

D mm	E mm	F mm	COD.		
85	50	23	0134C50-	1	20

NIQUEL

D mm	E mm	F mm	COD.		
85	50	23	0134F50-	1	20

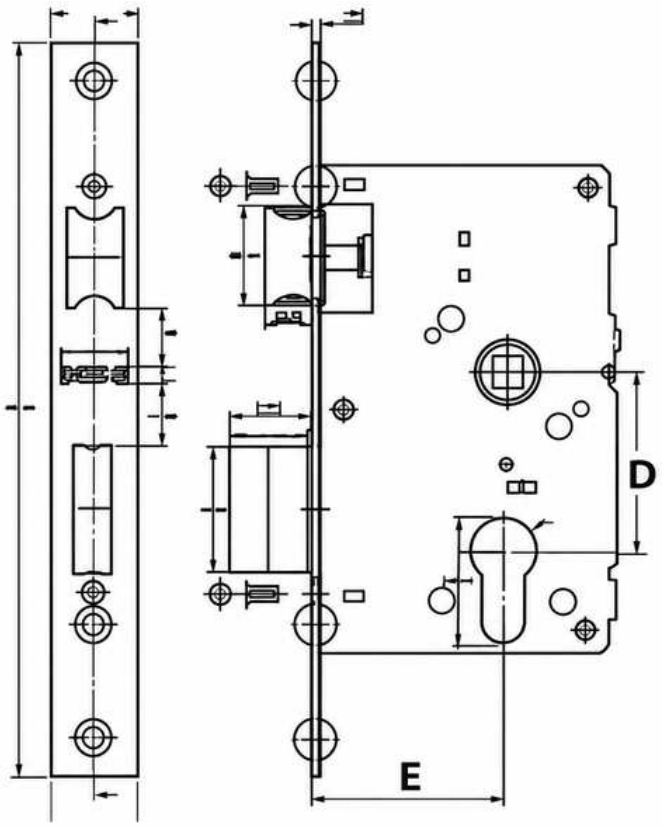



LATON BRILLO
CANTO CUADRADO

D mm	E mm	F mm	COD.		
47	40	22	**0127D40-**	1	25
47	50	22	**0127D50-**	1	25
47	60	22	**0127D60-**	1	25

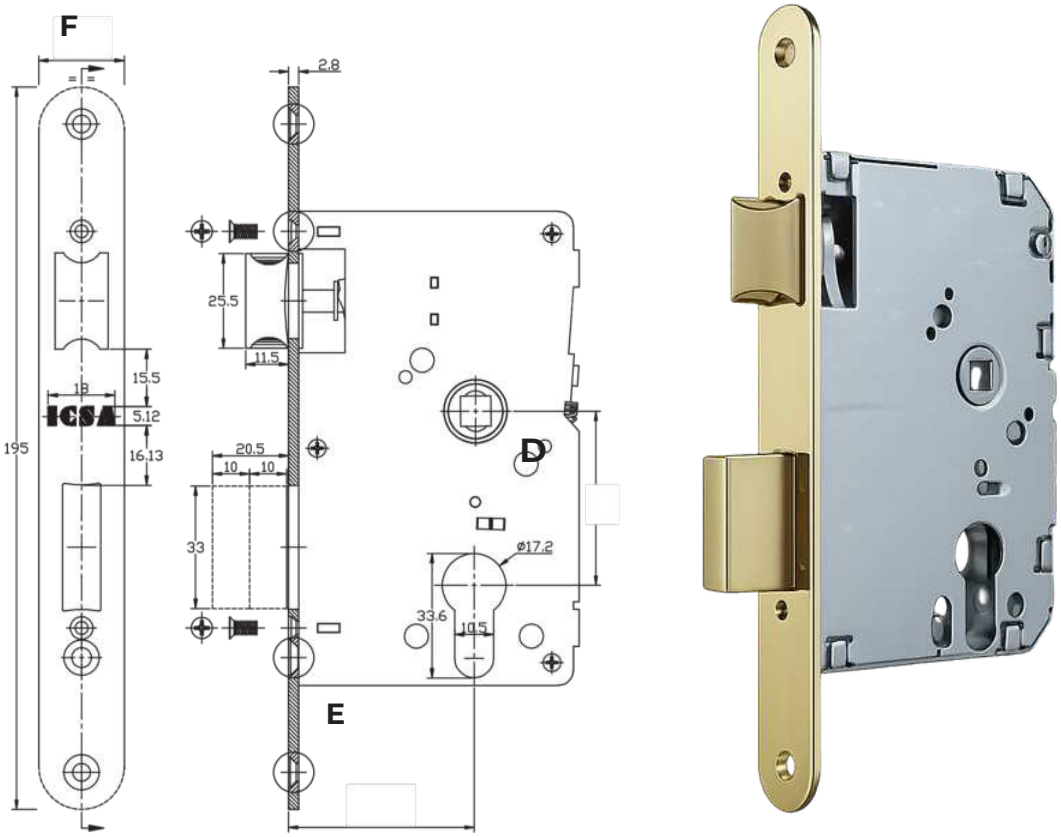

LATON BRILLO
CANTO REDONDO

D mm	E mm	F mm	COD.		
47	40	22	**0129D40-**	1	25
47	50	22	**0129D50-**	1	25
47	60	22	**0129D60-**	1	25

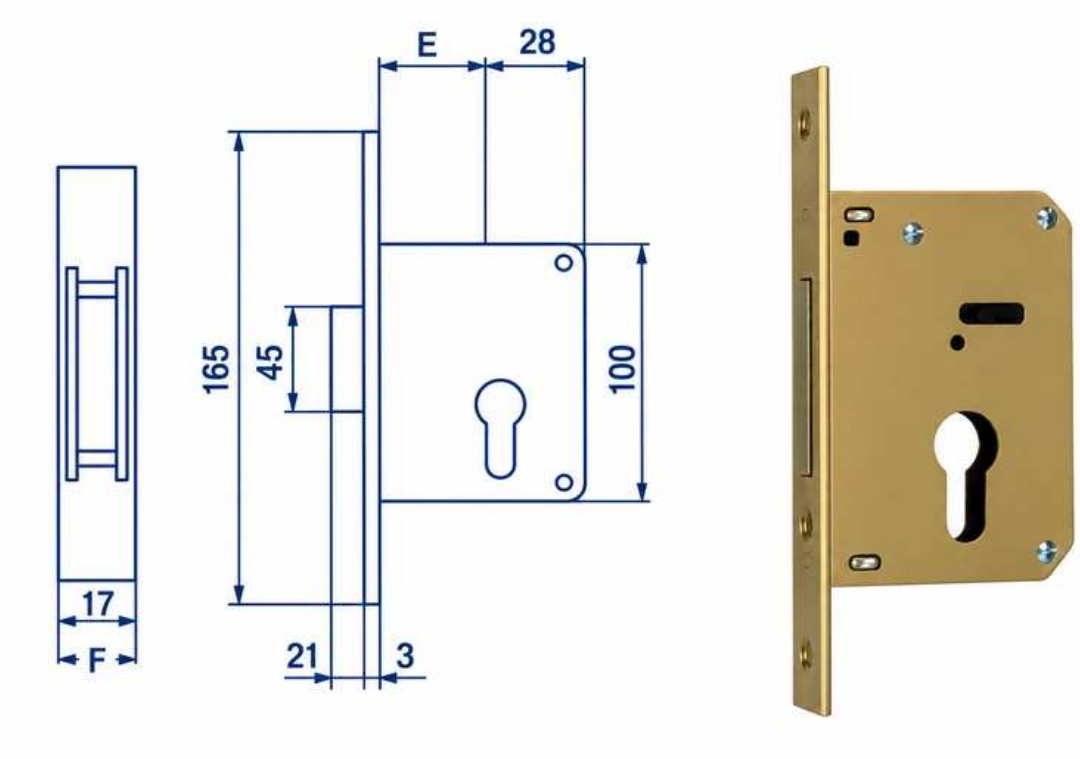

LATON SATINADO

E mm	F mm	COD.		
30	22	**0130C40-**	1	25
35	22	**0130C45-**	1	25
40	22	**0130C50-**	1	25
45	22	**0130C45-**	1	25
50	22	**0130C50-**	1	25
60	22	**0130C60-**	1	25

MOD L10 ART. 158

PICAPORTE UNIFICADO 47mm. CANTO CUADRADO

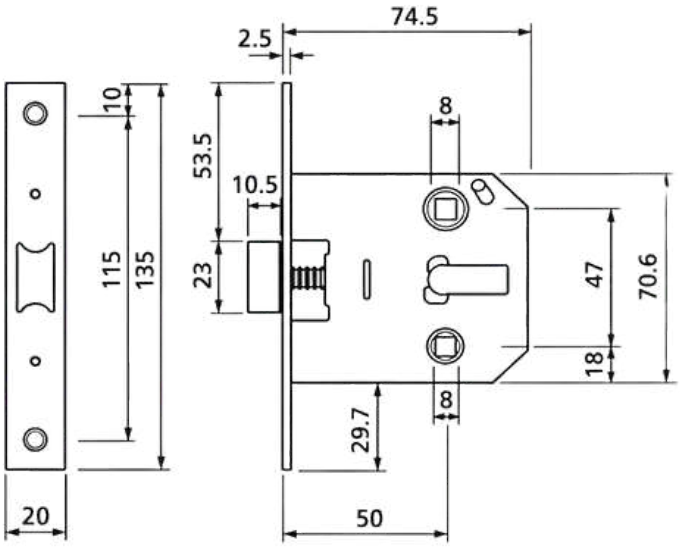



	D mm	E mm	F mm	COD.		
LATON SATINADO	50	20		0158O50-	1	25

	D mm	E mm	F mm	COD.		
NIQUEL SATINADO	50	20		0158N50-	1	25

ESPAÑA

CERRADURAS SOBREPONER

MOD S21 ART. 280-281
CERRADURA SOBREPONER

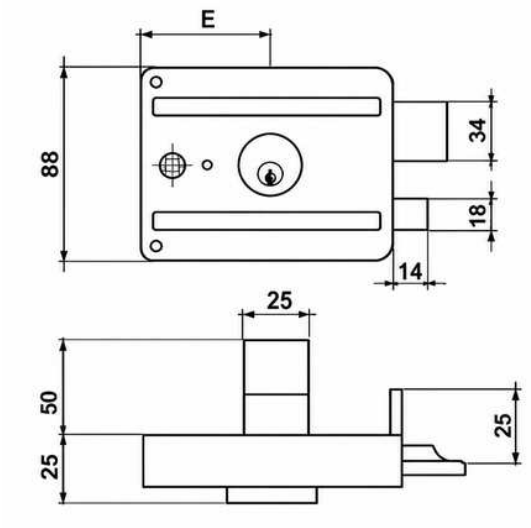



DERECHA	IZQUIERDA	E mm	DCF	DCS	COD.		
X		60	X		**028060-**	1	6
X		60		X	**0280602-**	1	6
	X	60	X		**028160-**	1	6
	X	60		X	**0281602-**	1	6

MOD S21 ART. 1494-1495
CERRADURA SOLAPAR

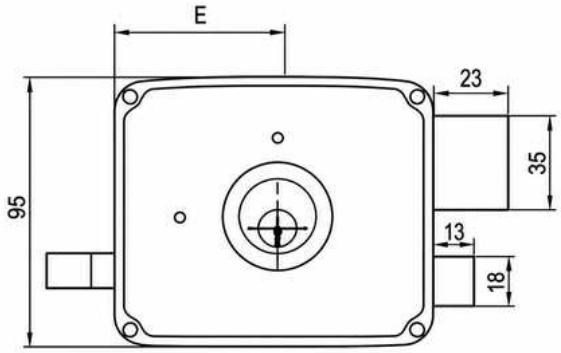



DERECHA	IZQUIERDA	E mm	DCF	DCS	COD.		
X		40	X		**149480-**	1	30
X		50	X		**1494100-**	1	30
	X	40	X		**149580-**	1	30
	X	50	X		**1495100-**	1	30





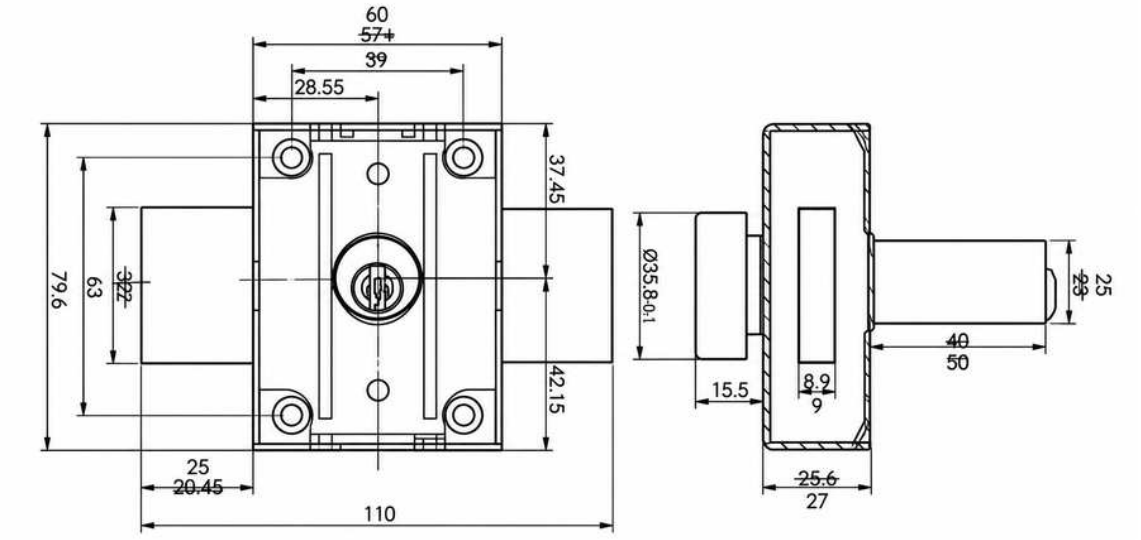

D mm	E mm	F mm	COD.		
80	50	60	**410150**	1	20

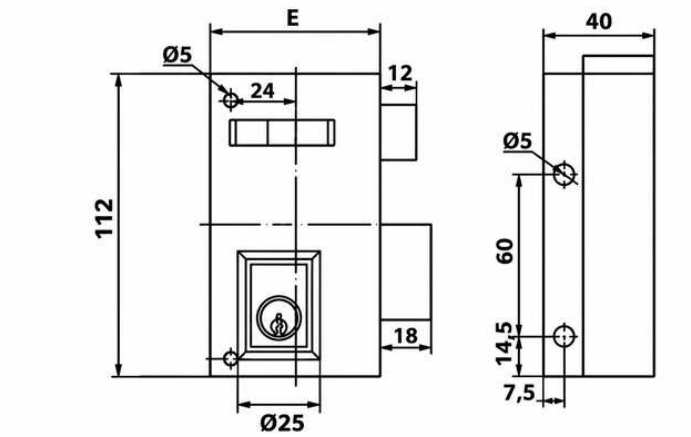



ART.	DERECHA	IZQUIERDA	E mm	COD.		
56/A/D	X		60	0056AD60-	1	20
56/A/S		X	60	0056AS60-	1	20
56/A/D	X		70	0056AD70-	1	20
56/A/S		X	70	0056AS70-	1	20

MOD S56 ART. 56/B
CERRADURA SOLAPAR

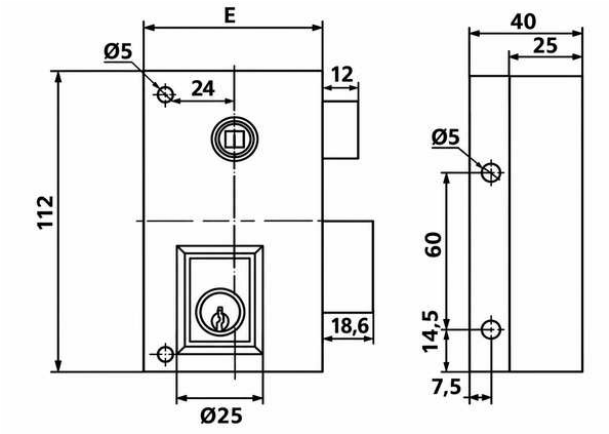



ART.	DERECHA	IZQUIERDA	E mm	COD.		
56/B/D	X		60	0056BD60-	1	20
56/B/S		X	60	0056BS60-	1	20
56/B/D	X		70	0056BD70-	1	20
56/B/S		X	70	0056BS70-	1	20

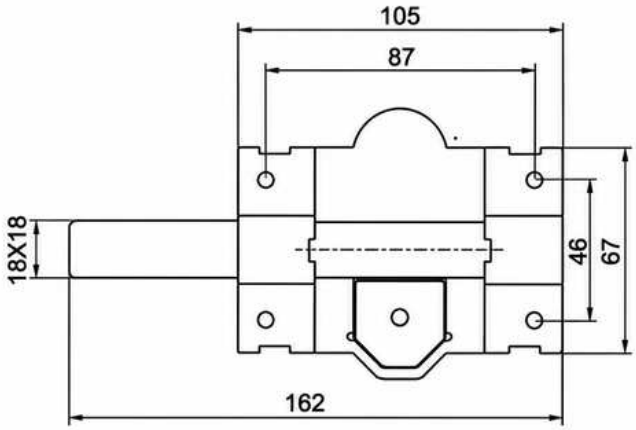



CILINDRO	COD.		
50	**026000500G-**	1	20
70	**026000700G-**	1	20

MOD S26 ART. 263
SERRATUREDAAPPLICARE–RIM LOCK

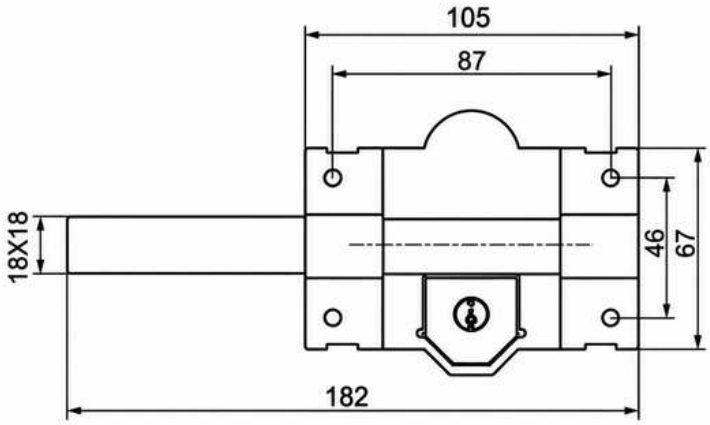



CILINDRO	COD.		
50	**026300500G-**	1	20
70	**026300700G-**	1	20

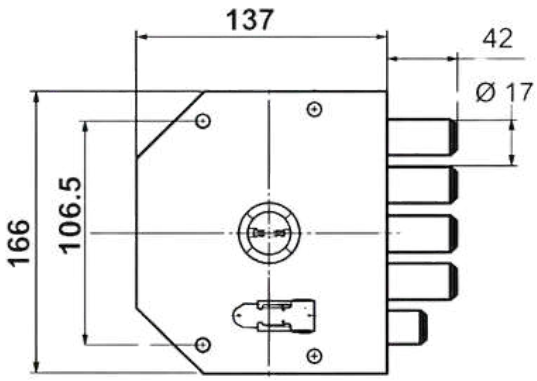

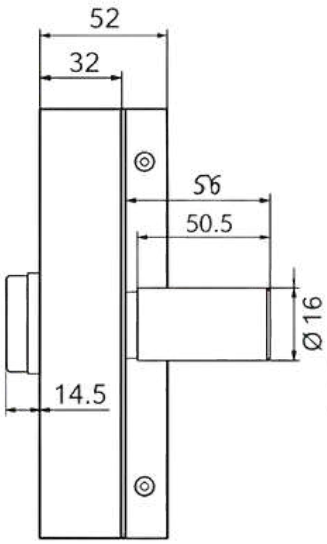



DERECHA	IZQUIERDA	COD.		
x		07045000-	1	6

MOD S70 ART. 710
CERRADURA ALTA SEGURIDAD SOBREPONER

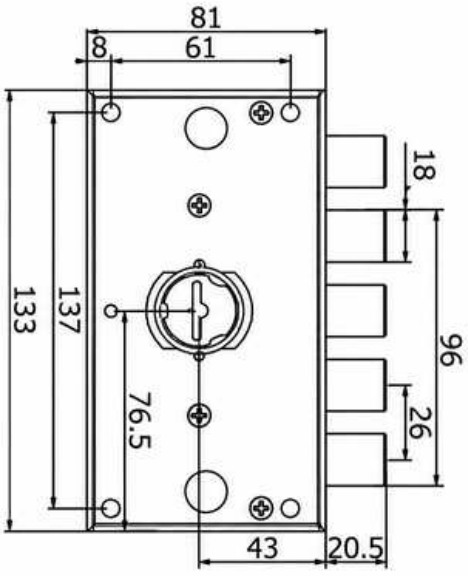

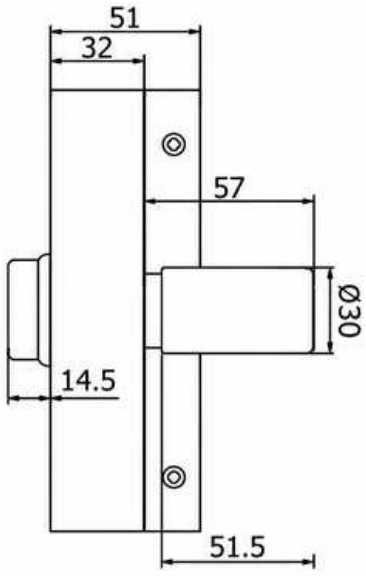



DERECHA	IZQUIERDA	COD.		
x		07105000-	1	6

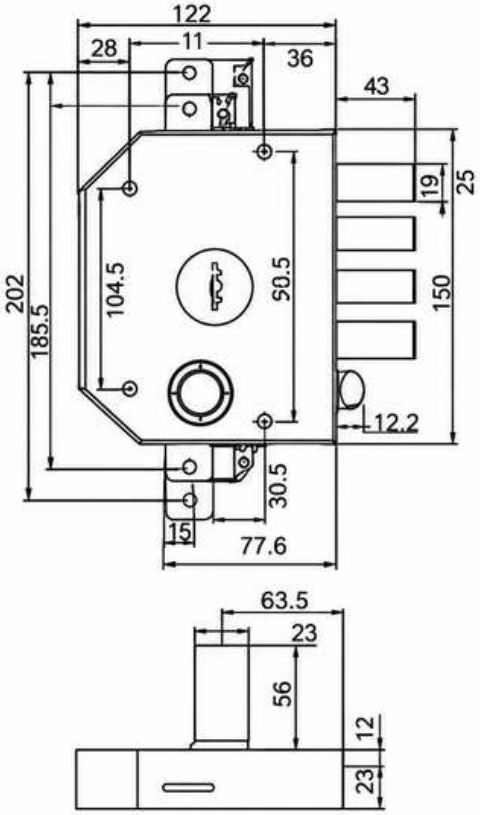

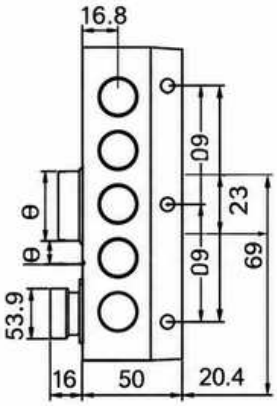



DERECHA	IZQUIERDA	BARRAS	COD.		
x			07055000-	1	8
x		x	070550000C-	1	8

MOD S32 ART. 320
CERRADURA PERSIANA SOLAPADA

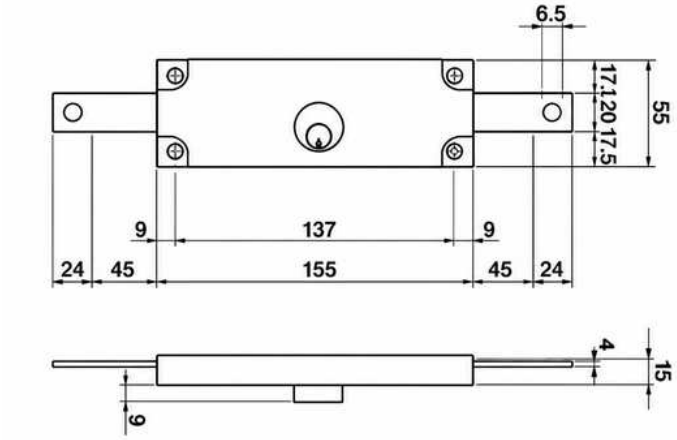



ART.	PERNIO	COD.		
320/9	X	**032090002-**	1	8

Disponible también en versión KA:

320/9/KA	X	**0320900020A-**	1	8

MOD S32 ART. DM3320
SERRATURE PERSERRANDE– LOCKSFORROLLINGSHUTTERS
CERRADURA PARAPERSIANAS ENROLLABLES - SERRURE DE VOLETS ROULANTS

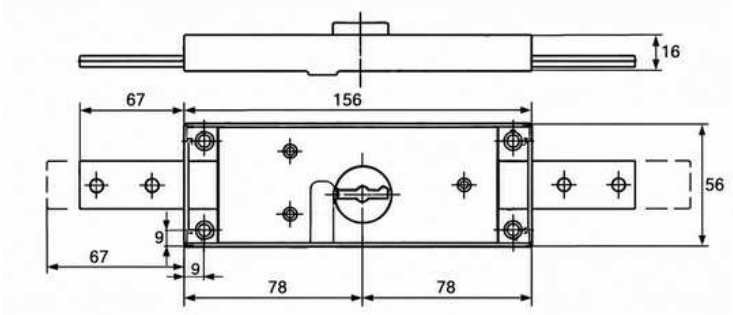



ART.	PERNIO	COD.		
DM320/9	X	**332090002-**	1	25

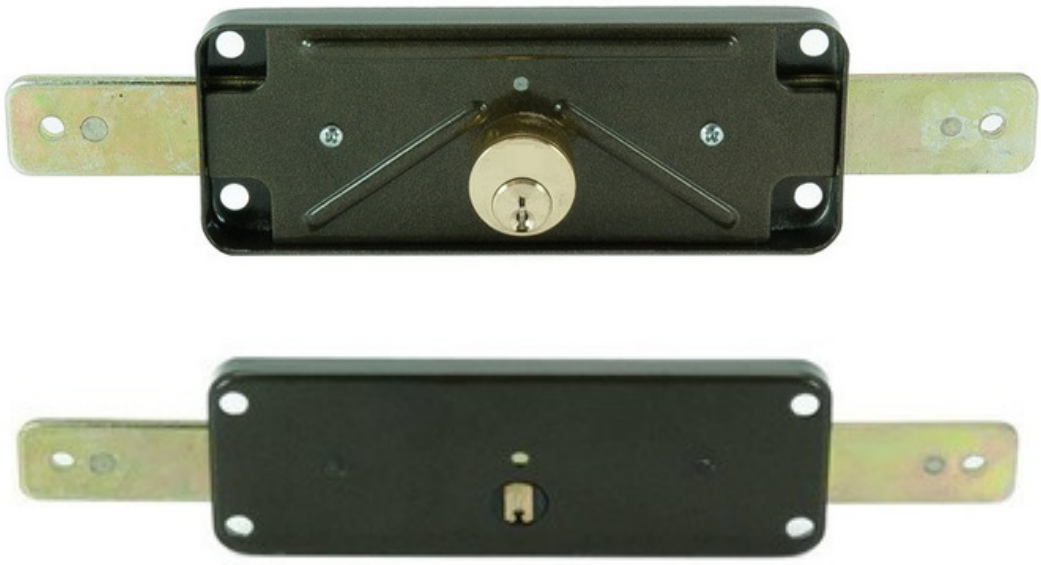

ART.	PERNIO	COD.		
z320	X	Z3200000200-	1	10

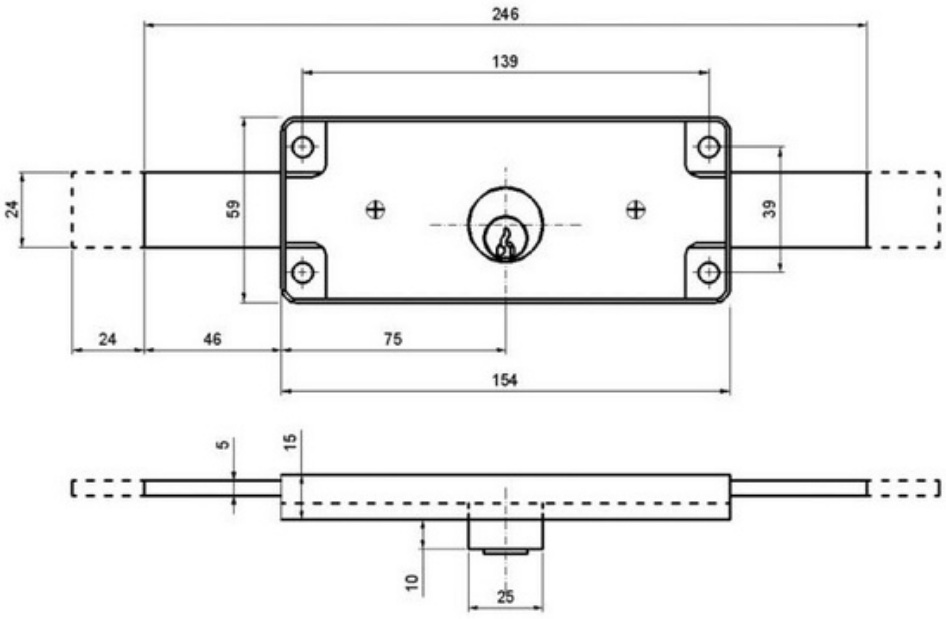

ESPAÑA

CERRADURA GARAJE

MOD E70



CARACTERÍSTICAS TÉCNICAS:
• Caja, cerradero y placa protectora de acero pintado gris aluminio
• Entrada 50/60/70/80 mm. AJUSTABLE
• Abertura interior
• Picaporte de bloqueo automático
• Tensión 12 V ca
• Electricidad absorbida 2,5A
• Cilindro y botón interiores, cilindro exterior (art. 2770)
• Cilindro exterior y interior (art. 2170)
• Dispositivo de parada integrado (art. 2770)
• Botón en ABS
• Mano derecha o izquierda
• Intercambiables con la mayoría de las cerraduras existentes
• Cilindro exterior de 5 pernos
• Cuerpo y rotores de latón • Muelles internas de los cilindros de bronce

NORMAS:
• Conforme a la norma prEN 14 846:08:
• Grado 3 de Seguridad (500 Kg. empuje lateral y 200 Kg. carga delantera)

DOTACIÓN:
• 3 Llaves de latón niquelado
• Tornillos de fijación
• Cerradero
• Placa Protectora
• Bocallave
• Hoja de instrucciones

MOD E70 ART. 2770
CERRADURA ELECTRICA REGULABLE

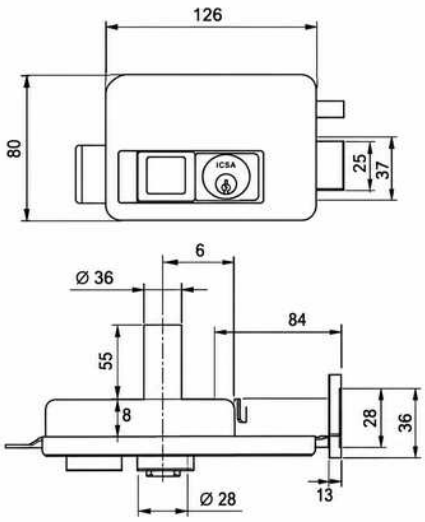

DOBLE CILINDRO REGULABLE



DERECHA	IZQUIERDA	DCF	COD.		
X		X	**2770000000-**	1	8
	X	X	**2770002000-**	1	8

MOD E70 ART. 2170
CERRADURA ELECTRICA REGULABLE

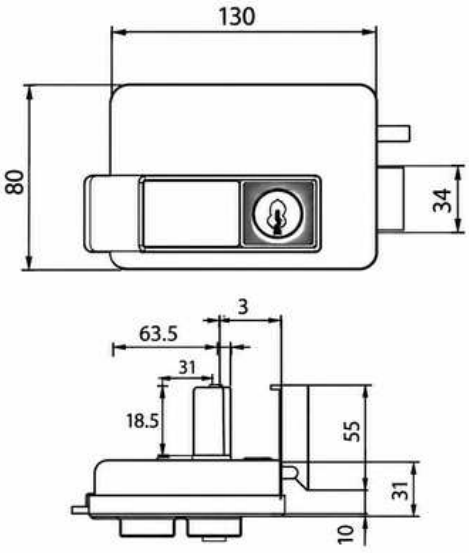



DERECHA	IZQUIERDA	E mm	COD.		
X		50/60/70/80	**21700000-**	1	8
	X	50/60/70/80	**217000200-**	1	8

MOD E76 - EVO



CARACTERÍSTICAS TÉCNICAS:
• Caja, cerradero, placa protectora y placa pequeña de acero pintado negro
• Palanca 2 vueltas manuales
• Entrada ajustable 50/60/70/80 mm.
• Abertura interior
• Picaporte de bloqueo automático
• Tensión 12 V ca
• Electricidad absorbida 2,5A
• Cilindro y botón interiores, cilindro
exterior art. 2776
• Cilindro exterior y interior art. 2176
• Botón en ABS
• Placa de cubierta del botón en ABS
• Mano derecha o izquierda
• Intercambiables con la mayoría de
las cerraduras existentes
• Cilindro exterior de 5 pernos
• Cuerpo y rotores de latón
• Muelles internas de los cilindros de
bronce

NORMAS:
• Conforme a la norma prEN 14846:08:
3C200L302
• Grado 3 de Seguridad (500 Kg.
empuje lateral y 200 Kg. carga
delantera)

DOTACIÓN:
• 3 Llaves de latón niquelado
• Tornillos de fijación
• Cerradero
• Placa Protectora
• Bocallave
• Placa de cubierta del botón
en ABS
• Hoja de instrucciones

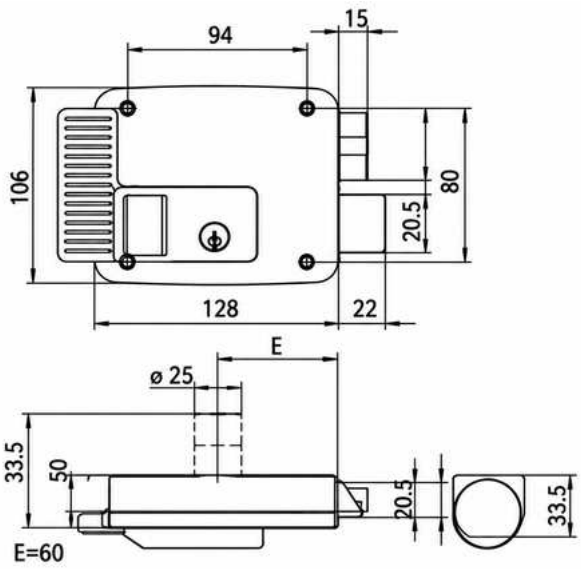



DERECHA	IZQUIERDA	E mm	COD.		
X		50/60/70/80	**2881DB1-**	1	8
	X	50/60/70/80	**2881SB1-**	1	8

KIT PROLUNGACIONE E70-E76

COD.	
173	20

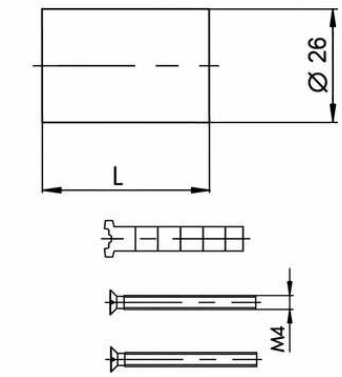



ESPAÑA

CIERRAPUERTAS

MOD DC6



CARACTERÍSTICAS TÉCNICAS:
• Cuerpo monobloque de zamak
• Brazo de acero
• Muella de acero especial a baño de lubrificante
• Válvulas de regulación independientes con dispositivo termostàtico
• Válvula de sobrecarga
• Puertas hasta 65kg y 900 mm.
• Dispositivo de parada integrado bajo pregunta (art. 603) en el cuerpo

ACCIONAMENTO:
• Fuerza de cierre 2
• Velocidad de cierre de 180° a 15° actuando sobre la vàlvula adecuada
• Potencia de impacto final de 15° a 0° actuando sobre la válvula adecuada

NORMATIVAS:
•MOD DC6 ART. 600 BRAZO SALIENTE
483113
•MOD DC6 ART. 600 BRAZO Y TRAVESAÑO PARALELOS
383113

DOTACIÓN:
• Tornillo de fijación
• Tapa
• Instrucciones de montaje

ACABADOS:
• Plata
• Negro
• Blanco
• Acabados especiales bajo pedido

MOD DC6 ART. 600
CIERRAPUERTA

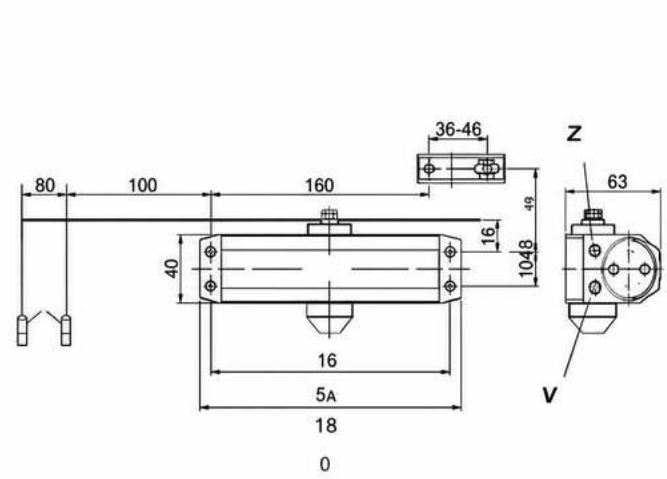



ART.	KG.	MM. MAX	RETEN	COLOR	COD.
600	40-65	900	SIN RETEN	PLATA	**0600B00000-**
600	40-65	900	SIN RETEN	NEGRO	**0600E00000-**
600	40-65	900	SIN RETEN	BLANCO	**0600C00000-**

MOD DC6 ART. 603
CIERRAPUERTAS

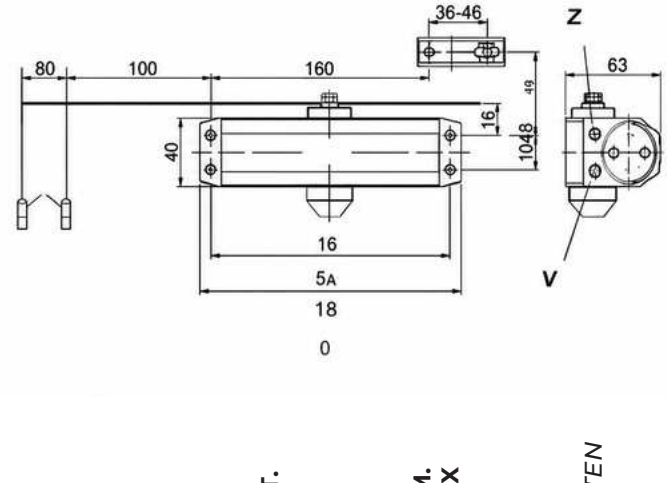



ART.	KG.	MM. MAX	RETEN	COLOR	COD.
603	40-65	900	CON RETEN	PLATA	**0603B00000-**
603	40-65	900	CON RETEN	NEGRO	**0603E00000-**
603	40-65	900	CON RETEN	BLANCO	**0603C00000-**

MOD DC6 ART. 610
CIERRAPUERTAS

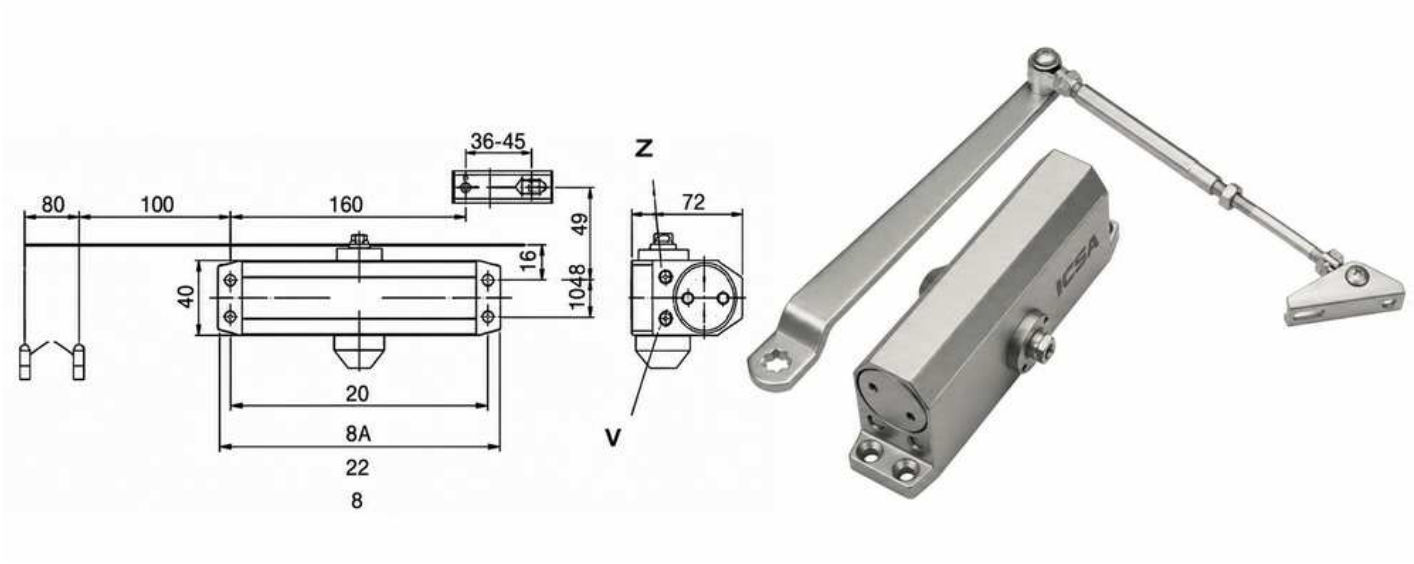

ART.	KG.	MM. MAX	RETEN	COLOR	COD.
610	60-85	1050	SIN RETEN	PLATA	**0610B00000-**

MOD DC6 ART. 611
CHIUDIPORTA– DOORCLOSER
CIERRAPUERTA –FERME-PORTE

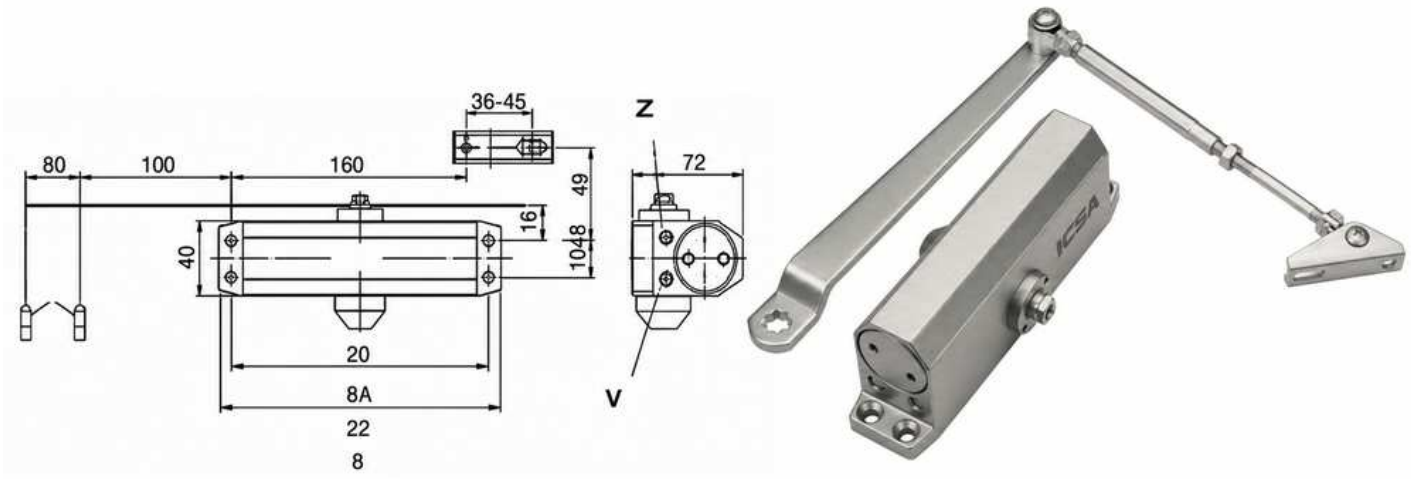

ART.	KG.	MM. MAX	RETEN	COLOR	COD.
611	60-85	1050	CON RETEN	PLATA - ARGENT	**0611B00000-**

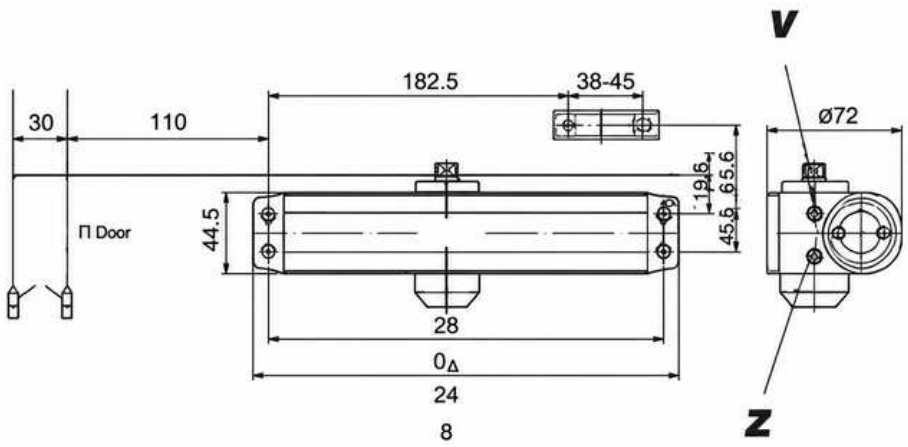



ART.	KG.	MM. MAX	RETEN	COLOR	COD.
620	80-120	1200	SIN RETEN	PLATA	**0620B00000-**

MOD DC6 ART. 621

CHIUDIPORTA– DOORCLOSER
CIERRAPUERTA –FERME-PORTE

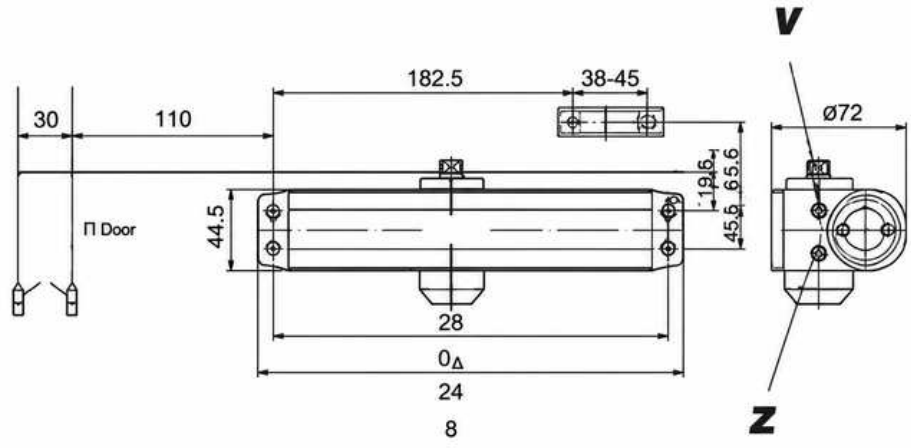



ART.	KG.	MM. MAX	RETEN	COLOR	COD.
621	80-120	1200	RETEN EN EL BRAZO	PLATA	**0621B00000-**

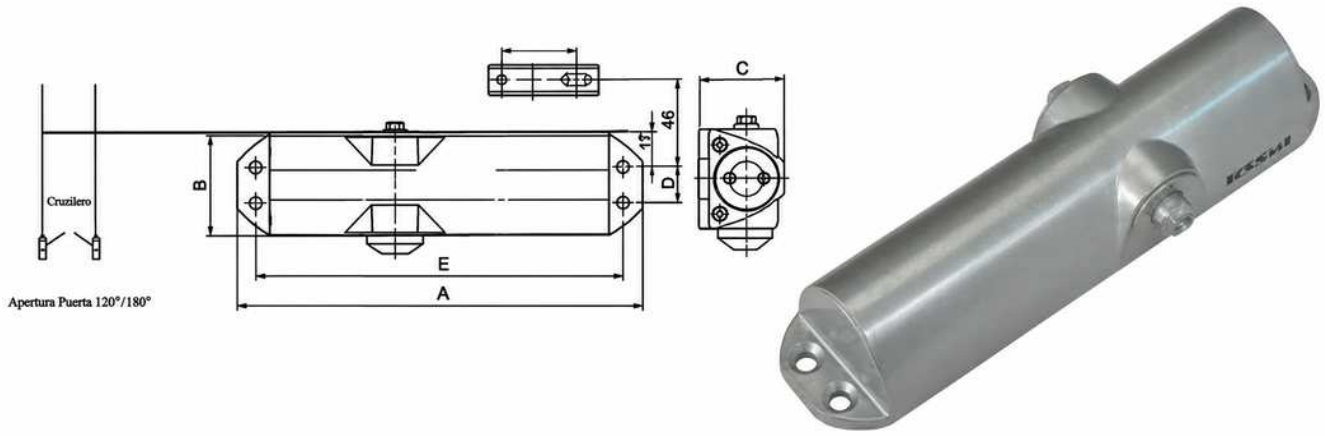

ART.	KG.	MM. MAX	FUNCIÓN	COLOR	COD.
608	85	1100	ESTÁNDAR	PLATA	**0608B00000-**
608	85	1100	ESTÁNDAR	NEGRO	**0608E00000-**
608	85	1100	ESTÁNDAR	BLANCO	**0608C00000-**

MOD DC8 ART. B608
CIERRAPUERTAS



ART.	KG.	MM. MAX	FUNCIÓN	COLOR	COD.
B608	85	1100	ESTÁNDAR	PLATA	**0B608B0000-**
B608	85	1100	ESTÁNDAR	NEGRO	**0B608E0000-**
B608	85	1100	ESTÁNDAR	BLANCO	**0B608C0000-**



ART.	KG.	MM. MAX	FUNCIÓN	COLOR	COD.
B609	85	1100	CON RETEN	PLATA	**0B609B00000-**
B609	85	1100	CON RETEN	NEGRO	**0B609E00000-**
B609	85	1100	CON RETEN	BLANCO	**0B609C00000-**



ART.	FUERZA	RETEN	COLOR	COD.
660	2-4	SIN RETEN	PLATA	**0660B0000**

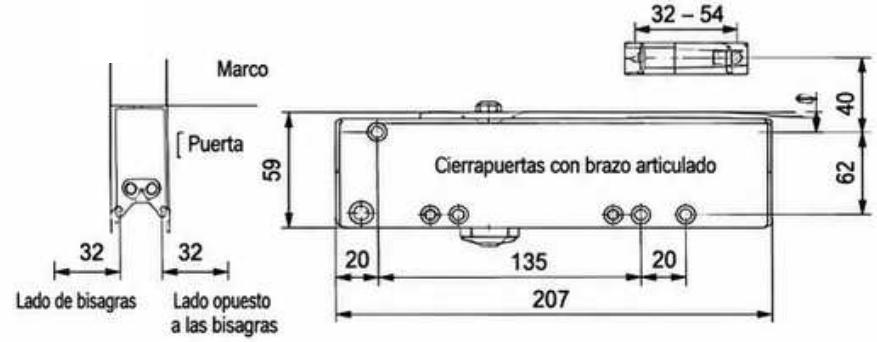

MOD DC9 ART. 661
CIERRAPUERTAS

ART.	FUERZA	RETEN	COLOR	COD.
661	2-4	CON RETEN CORREDERA	PLATA	**0660B0000**



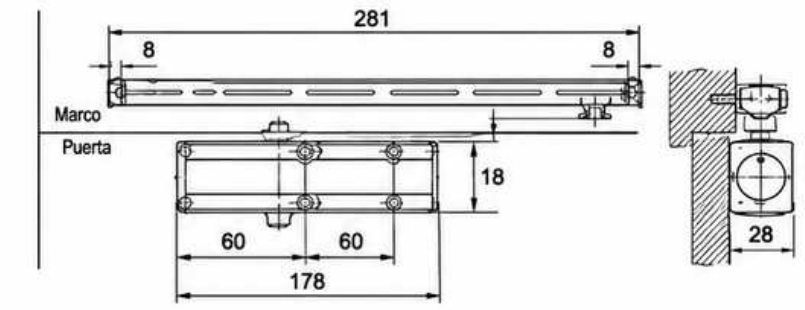

ESPAÑA

ANTIPANICOS

ESPAÑA

ANTIPANICOS

ESQUEMA ANTIPANICOS

ESQUEMA ANTIPANICO DE SOBREPONER

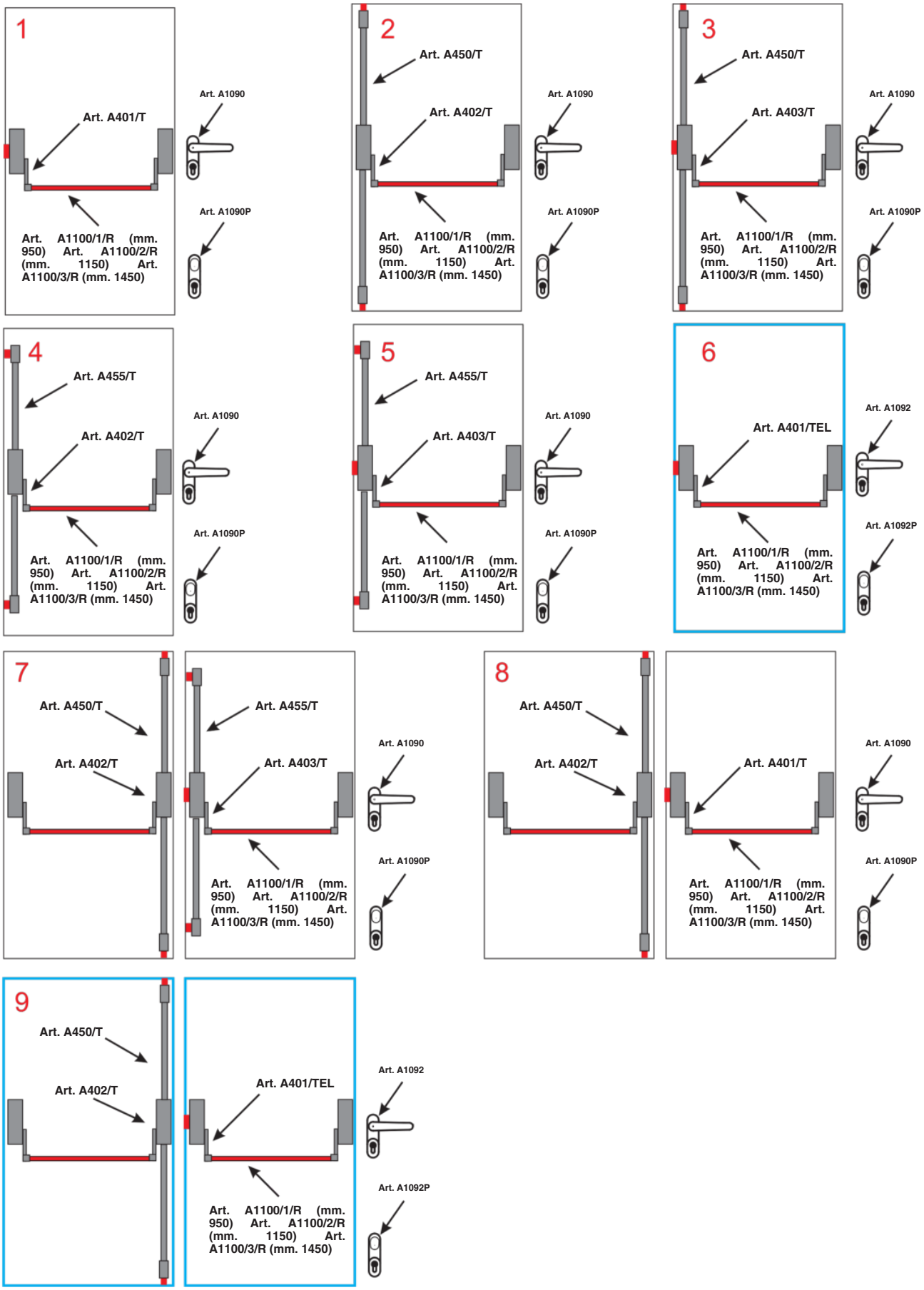

icsa@sebalcab.es

ESQUEMA ANTIPANICOS

ESQUEMA ANTIPANICO DE SOBREPONER

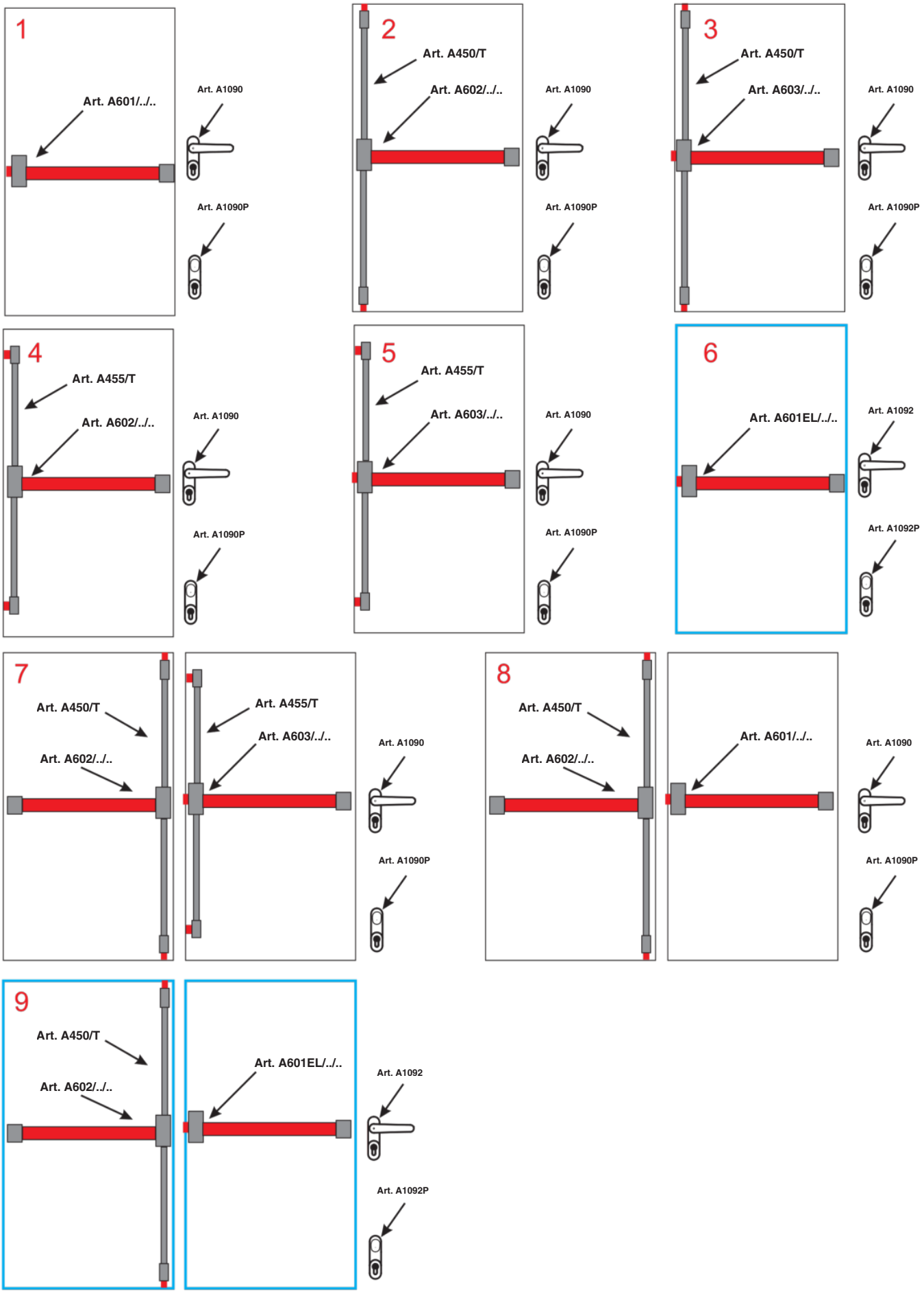

icsa@sebalcab.es

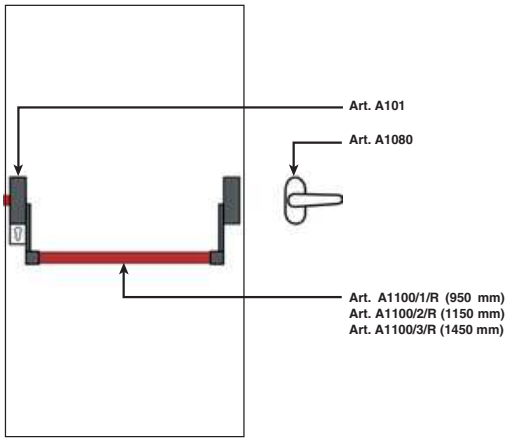
Art. A101
Art. A1080
Art. A1100/1/R (950 mm)
Art. A1100/2/R (1150 mm)
Art. A1100/3/R (1450 mm)

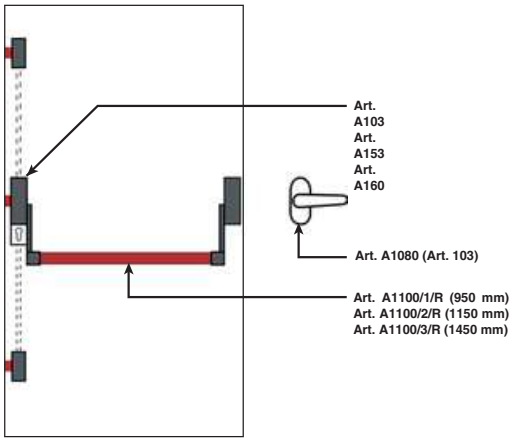
Art.
A103
Art.
A153
Art.
A160
Art. A1080 (Art. 103)
Art. A1100/1/R (950 mm)
Art. A1100/2/R (1150 mm)
Art. A1100/3/R (1450 mm)

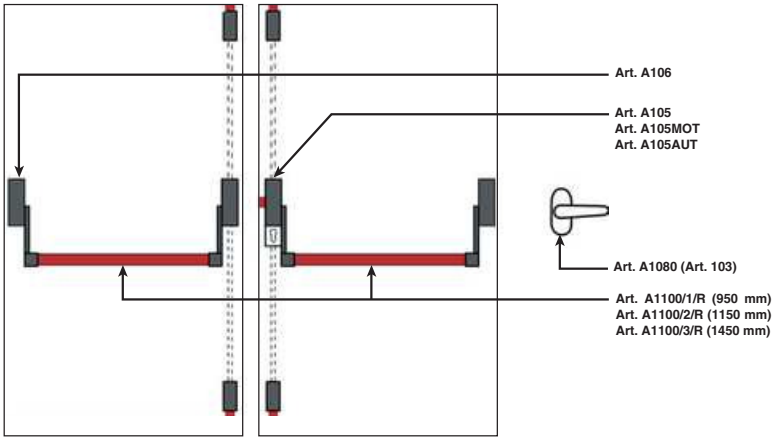
Art. A106
Art. A105
Art. A105MOT
Art. A105AUT
Art. A1080 (Art. 103)
Art. A1100/1/R (950 mm)
Art. A1100/2/R (1150 mm)
Art. A1100/3/R (1450 mm)

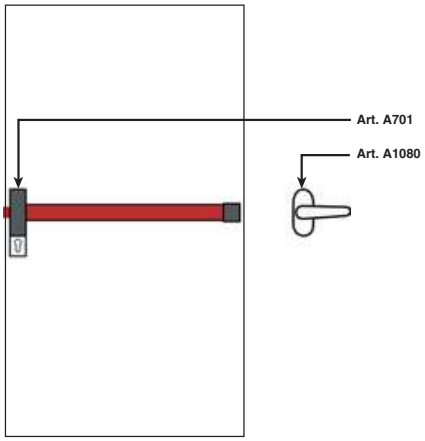
Art. A701
Art. A1080

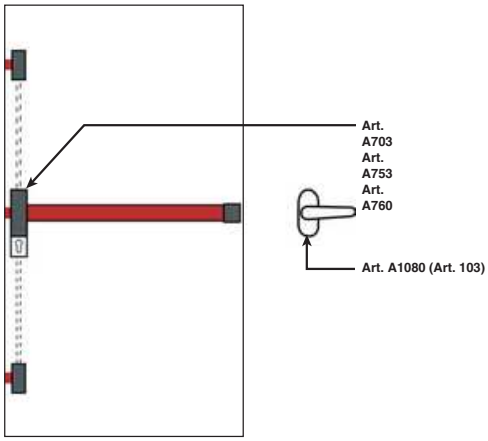
Art.
A703
Art.
A753
Art.
A760
Art. A1080 (Art. 103)

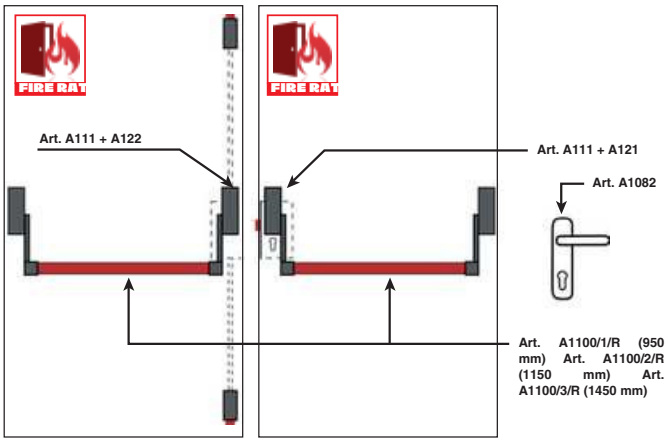
FIRE RAT
FIRE RAT
Art. A111 + A122
Art. A111 + A121
Art. A1082
Art. A1100/1/R (950 mm) Art. A1100/2/R (1150 mm) Art. A1100/3/R (1450 mm)

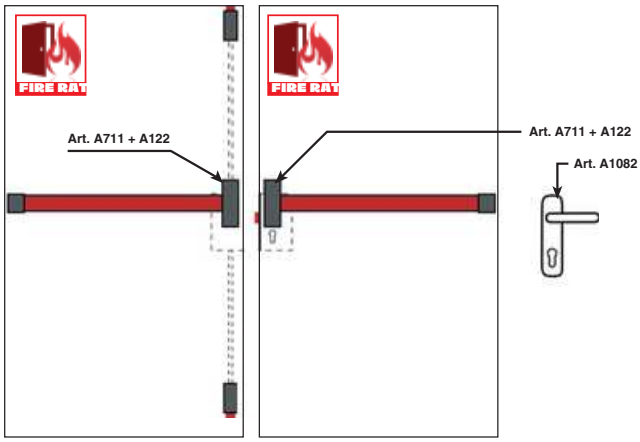
FIRE RAT
FIRE RAT
Art. A711 + A122
Art. A711 + A122
Art. A1082

RAL 7040

Grigio finestra - Window grey- Gris ventana - Gris fenêtre

RAL 9005

Nero intenso- Jet black- Negro intenso- Noir foncé

RAL 9006

Aluminio brillante- Bright aluminium - Aluminio brillante - Aluminium brillant

RAL 9016

Bianco traffico- Traffic white- Blanco tráfico- Blanc signalisation

RAL 3020

Rosso traffico- Traffic red- Rojo tráfico- Rouge signalisation

RAL 6029

Verde menta- Mint green- Verde menta- Vert menthe



Verniciatura effetto acciaio - Steel finish special painting
Pintura efecto acero - Laquage spécial finition acier



Como satinato - Satin chrome
Cromo satinado - Chrome satinée

MOD A1



ES

CARACTERÍSTICAS TÉCNICAS:
- Reversible
- Picaporte de acero
- Capuchónes de acero pintado

NORMATIVAS:
- Conforme a la norma EN 1125:2008

377B1421AA

ACABADOS:
- Nero ral 9005
- Plata ral 7040
- Plata ral 9006
- Blanco ral 9010
- Pintura efecto acero inoxidable
- Cromo satinado
- Acabados especiales bajo pedido

¡ATENCIÓN! Utilice exclusivamente los contactos y cerraduras originales.
El uso de diferentes reuniones compromete su funcionamiento y anula la certificación CE



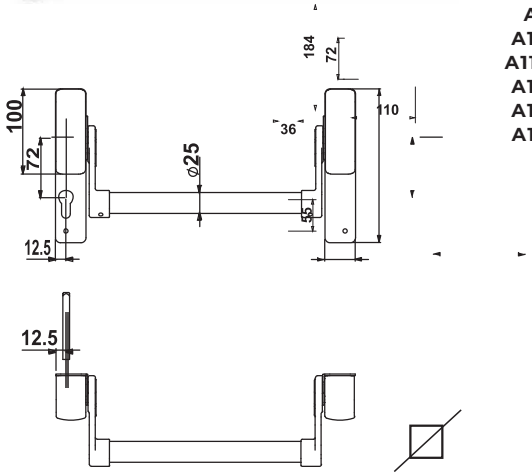

ART.	COLOR	
A111	NEGRO - NOIR RAL 9005	1
A111/G	GRIS - GRIS RAL 7040	1
A111/G6	GRIS - GRIS RAL 9006	1
A111/B	BLANCO - BLANC RAL 9010	1
A111/A	PINTURA EFECTO ACERO CROMO SATINADO	1
A111/X		1

Otros acabados bajo pedido

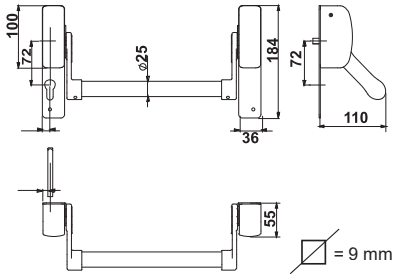

ART.	COLOR	
A111P	NEGRO - NOIR RAL 9005	1
A111P/G	GRIS - GRIS RAL 7040	1
A111P/G6	GRIS - GRIS RAL 9006	1
A111P/B	BLANCO - BLANC RAL 9010	1
A111P/A	PINTURA EFECTO ACERO CROMO SATINATO	1
A111P/X		1

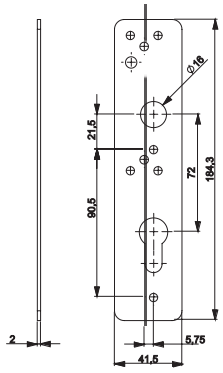

PLACA GRANDE

Otros acabados bajo pedido

MOD A4



CARACTERÍSTICAS TÉCNICAS:
- Reversible
- Componibile
- Perfectamente intercambiable con otro tipos de montante
- Picaporte de acero
- Capuchónes de acero pintado
- 12V. AC-DC - 1A ART. A401/TEL

NORMATIVAS:
- Conforme a la norma EN 1125:2008 377B1422AA

- Art. 401/TEL: 377O1422AA

DOTACIÓN:
- Cerradero A490/5
- Tornillos
- Hoja de instrucciones

ACABADOS:
- Nero ral 9005
- Plata ral 7040
- Plata ral 9006
- Blanco ral 9010
- Pintura efecto acero inoxidable
- Cromo satinado
- Acabados especiales bajo pedido

MOD A4 ART. A401
ANTIPANICO UN PUNTO

1 PUNTO DE CIERRE

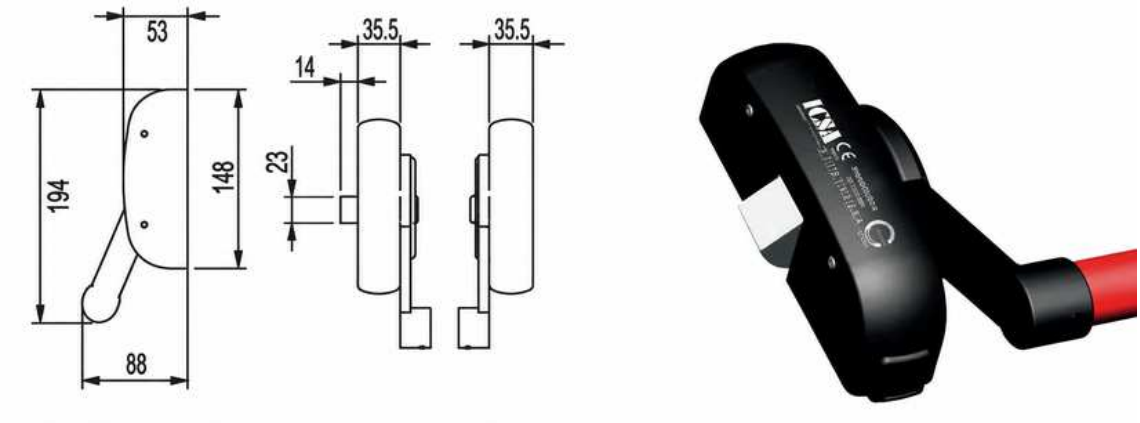

ART.	COLOR	
A401/T	NEGRO	1
A401/G	GRIS RAL 7040	1
A401/G6	GRIS RAL 9006	1
A401/B	BLANCO	1
A401/A	EFECTO ACERO	1
A401/X	EFECTO CROMADO	1

MOD A4 ART. A402
ANTIPANICO 2 PUNTOS

2 PUNTOS DE CIERRE

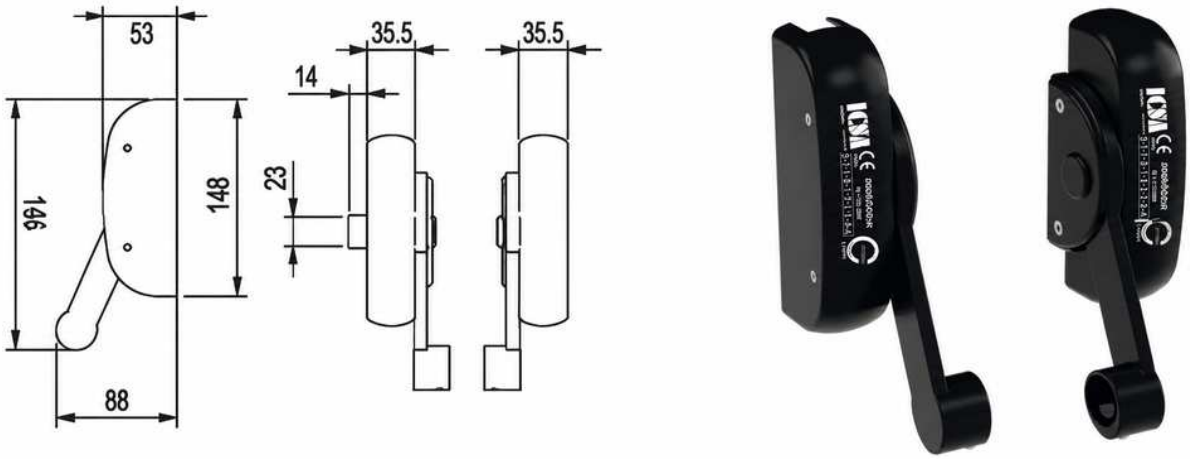

ART.	COLOR	
A402/T	NEGRO	1
A402/G	GRIS RAL 7040	1
A402/G6	GRIS RAL 9006	1
A402/B	BLANCO	1
A402/A	EFECTO ACERO	1
A402/X	EFECTO CROMADO	1

MODULAR - 3 PUNTOS DE CIERRE
DISPONIBLE CON MECANISMO DE RETENCION

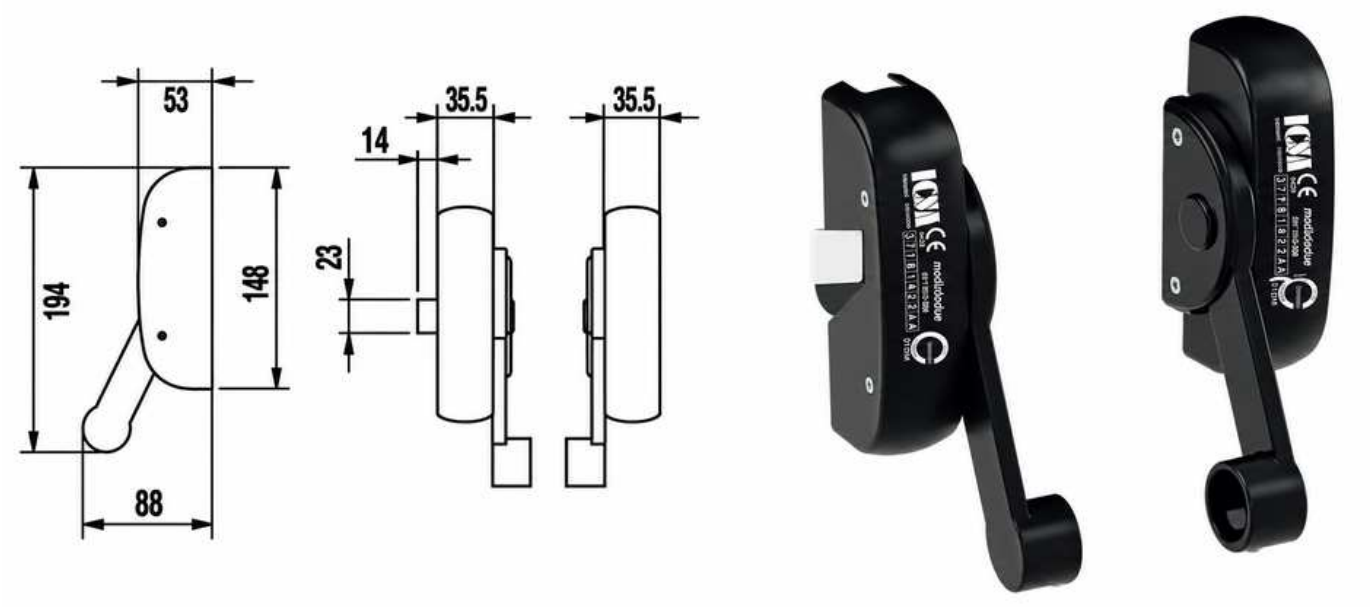

ART.	COLOR	
A403/T	NEGRO	1
A403/G	GRIS RAL 7040	1
A403/G6	GRIS RAL 9006	1
A403/B	BLANCO	1
A403/A	EFECTO ACERO	1
A403/X	EFECTO CROMADO	1

MOD A5



FABRICANTE		
JPM	SERIE 89	EN3000-EN3100-EN3400
ISEO	BASE E BASE BOLT	94011-94012-94015-94021-94091 1.07077.46-1.07077.47-
CISA	PRESTIGE NEW EUROPA E FAST	1.07077.48
SAVIO	BERNINI	1.07077.28-1.07074.80
VACHETTE	PREMIUM	6000.870-6000.873-6000.875 6000.880-6000.876-6000.
TESA	UNIVERSAL	MMP51-MMP52-MMP53-MMP02

CARACTERÍSTICAS TÉCNICAS:
- Reversible
- Componible
- Perfectamente intercambiable con otro tipos de montante
- Picaporte de acero
- Capuchónes de acero pintado

NORMATIVAS:
- Conforme a la norma EN 1125:2008
377B1422AA

DOTACIÓN:
- Cerradero A490/5
- Tornillos
- Hoja de instrucciones

ACABADOS:
- Nero ral 9005
- Plata ral 7040
- Plata ral 9006
- Blanco ral 9010
- Pintura efecto acero inoxidable
- Cromo satinado
- Acabados especiales bajo pedido

MOD A5 ART. A501
ANTIPANICO UN PUNTO

1 PUNTO DE CIERRE

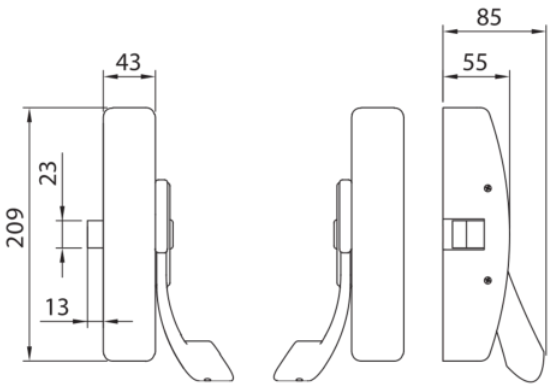



ART.	COLOR	
A501	NEGRO	1
A501/G	GRIS RAL 7040	1
A501/G6	GRIS RAL 9006	1
A501/B	BLANCO	1
A501/A	EFECTO ACERO	1
A501/X	EFECTO CROMADO	1

MOD A5 ART. A502
ANTIPANICO 2 PUNTOS

2 PUNTOS DE CIERRE

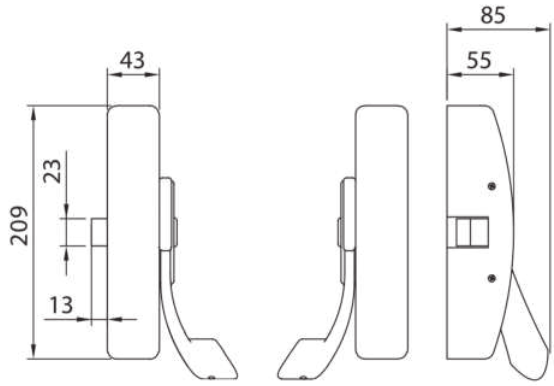



ART.	COLOR	
A502	NEGRO	1
A502/G	GRIS RAL 7040	1
A502/G6	GRIS RAL 9006	1
A502/B	BLANCO	1
A502/A	EFECTO ACERO	1
A502/X	EFECTO CROMADO	1

MODULAR - 3 PUNTOS DE CIERRE
DISPONIBLE CON MECANISMO DE RETENCION

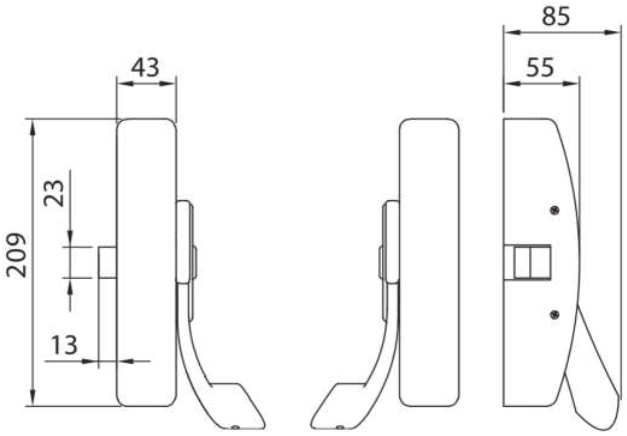



ART.	COLOR	
A503	NEGRO	1
A503/G	GRIS RAL 7040	1
A503/G6	GRIS RAL 9006	1
A503/B	BLANCO	1
A503/A	EFECTO ACERO	1
A503/X	EFECTO CROMADO	1

MOD A6



CARACTERÍSTICAS TÉCNICAS:
- Reversible
- Componible
- Picaporte de acero
- Capuchónes de acero pintado
- Cárter y barra de aluminio
- 12V. AC-DC - 1A. ART. A601/TEL
- 2-20V AC 1A, 12-30V DC 1° ART. A603/MOT

NORMATIVAS:
•Conforme a la norma EN 1125:2008
377B1422BA

•Art. A601/EL - Art. A601/MOT:
37701422BA

DOTACIÓN:
- Cerradero A490/5
- Tornillos
- Hoja de instrucciones

ACABADOS:
- Negro/Rojo ral 9005/3020
- Negro/Verde ral 9005/6029
- Negro/Negro ral 9005/9005
- Plata/Plata ral 7040/7040
- Plata/Plata ral 9006/9006
- Blanco/Blanco ral 9010/9010
- Negro/Plata ral 9005/all. anodizado
- Pintura efecto acero inoxidable
- Cromo satinado
- Acabados especiales bajo pedido

1 PUNTO DE CIERRE

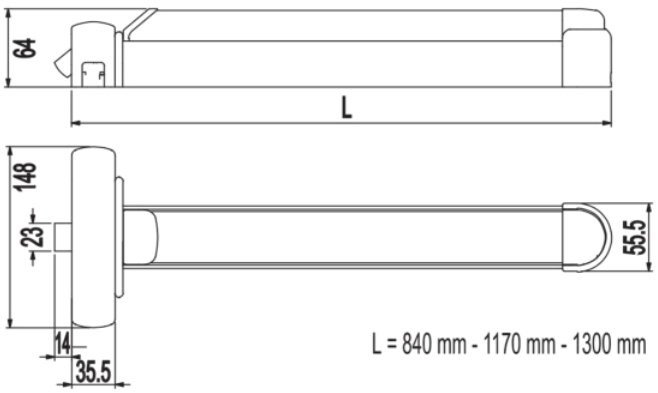



ART.	COLOR		ART.	LARGO
A601/.NR	NEGRO / ROJO	1	**A601/1..**	840
			A601/2..	1170
			A601/3..	1300

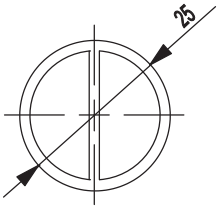

Adaptable para modelos:
A4/A5/A1/A10

COD.	L mm	
A1100/1/R	950	1
A1100/2/R	1.150	1
A1100/3/R	1.300	1

PINTADO ROJO - RAL 3020



ESPAÑA

CANDADOS



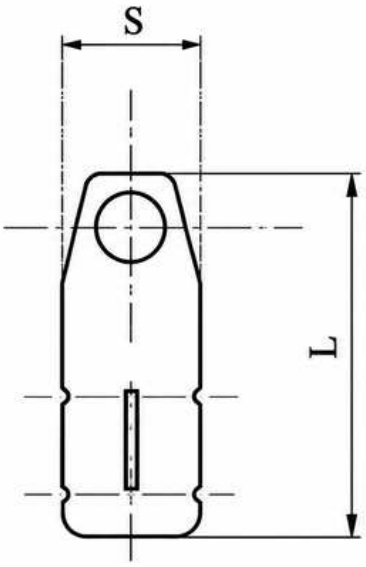

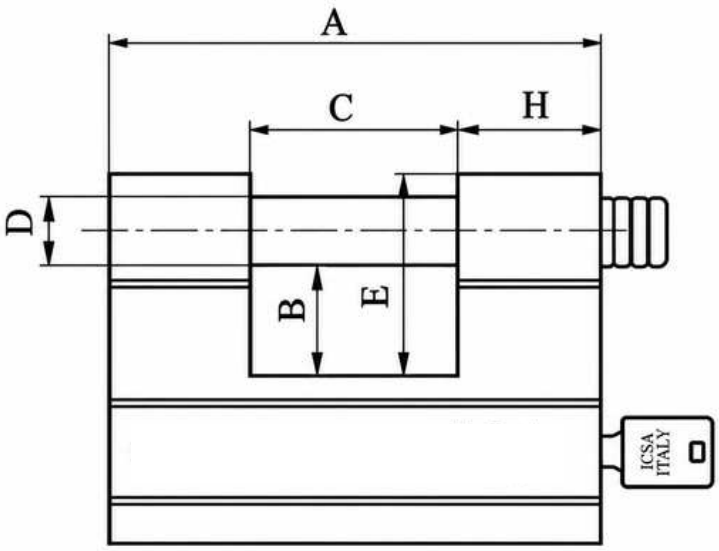

A mm	B mm	C mm	D mm	E mm	H mm	S mm	L mm	COD.		
84	20	36	12	36	24	25	70	**T4497/R**	1	20

MOD APOLLO
CANDADO ARCO CORTO



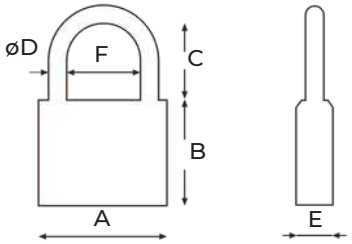

A mm	B mm	E mm	C mm	F mm	ØD mm	COD.		
20	21	10,5	12	11,5	3,5	0,040 **0901200000-**	1	20
25	25	11,5	15	13,5	4	0,068 **0901250000-**	1	20
30	28	13	18	17	5	0,084 **0901300000-**	1	20
40	33	13,6	24	24	6	0,150 **0901400000-**	1	20
50	42	16,3	30	29	8	0,260 **0901500000-**	1	20
60	44	17,8	38	34	10	0,400 **0901600000-**	1	20
70	50	18,8	42	40	10	0,530 **0901700000-**	1	20

MOD APOLLO
CANDADO ARCO LARGO



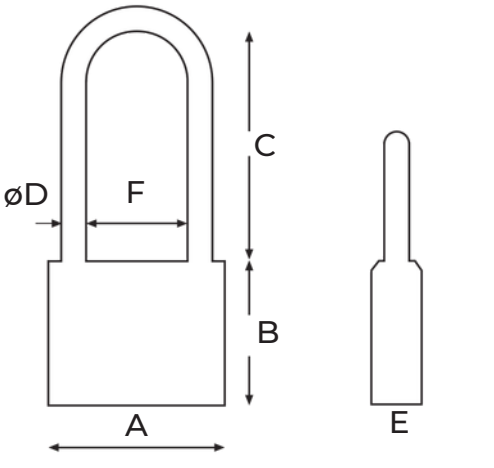

A mm	B mm	E mm	C mm	F mm	ØD mm	COD.		
30	28	13	42	17	5	**0902300000**	1	20
40	32	13,6	44	24	6	**0902400000**	1	20
50	42	16,3	52	29	8	**0902500000**	1	20
60	46	17,8	80	34	10	**0902600000**	1	20

ICSA SERRATURE ESPAÑA

FABRICA DE CERRADURAS

SEBALCAB S.L.
CL/ Cam. de la Xacona, 40, Periurbano - Rural
33204 - Gijón - Asturias
Tel. 985 016 946

WWW.ICSA.IT
PER DOWNLOAD
EDETTAGLI PRODOTTI
CONSULTA IL NUOVO
SITO WEB